KANTI V2LED

Oprawa typu downlight



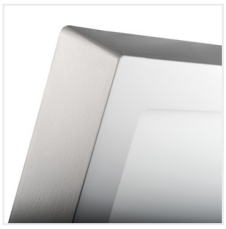

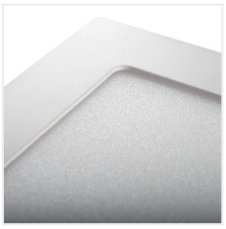

		[W]		[lm]	[°]	Tc [K]
KANTI V2LED 12W-NW-SN	**27212**	12	nikiel satynowy	720	110	4000
KANTI V2LED 18W-NW-SN	**27213**	18	nikiel satynowy	1200	110	4000
KANTI V2LED 12W-NW-W	**28950**	12	biały	780	110	4000
KANTI V2LED 18W-NW-W	**28951**	18	biały	1260	110	4000



Kanlux KANTI V2 LED to kwadratowa oprawa natynkowa charakteryzująca się harmonijnym połączeniem nowoczesnej technologi z atrakcyjnym i nowoczesnym wyglądem. Wyróżnia się wysoką energooszczędnością, przy jednoczesnym zachowaniu doskonałych parametrów świetlnych. Kanlux KANTI V2 LED doskonale sprawdza się w oświetleniu wnętrz mieszkalnych i pomieszczeń biurowych.

- Materiał obudowy: stop aluminium
- Materiał klosza: tworzywo sztuczne

KANTI V2LED

Oprawa typu downlight





KANTI V2LED 12W-NW-SN



KANTI V2LED 18W-NW-SN



KANTI V2LED 12W-NW-W



KANTI V2LED 18W-NW-W

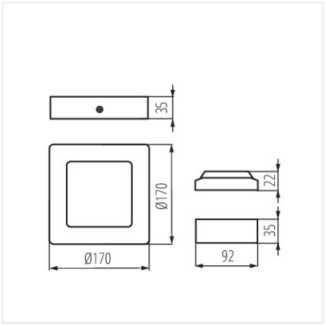

KANTI V2LED 12W

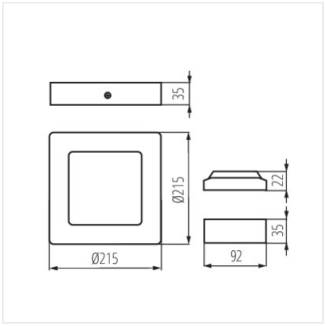

KANTI V2LED 18W

Zastrzega się możliwość wprowadzenia zmian technicznych. Dane zawarte w tym katalogu nie są prawnie wiążące.

PL