REKA LED

Oprawa elewacyjna



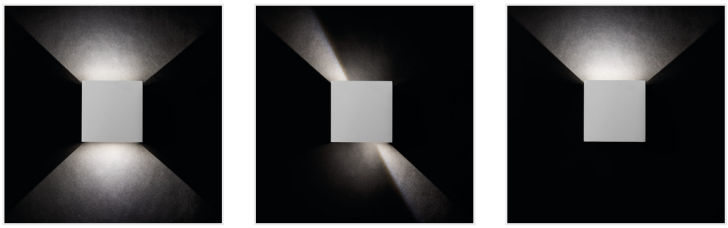

		[W]	[lm]	Tc [K]			
REKA LED EL 7W-L-GR	**28990**	7	max 360	4000	do nadbudowania na ścianie	grafitowy	góra i dół
REKA LED EL 7W-O-GR	**28991**	7	max 380	4000	do nadbudowania na ścianie	grafitowy	góra i dół
REKA LED EL 7W-L-W	**28992**	7	max 500	4000	do nadbudowania na ścianie	biały	góra i dół
REKA LED EL 7W-O-W	**28993**	7	max 510	4000	do nadbudowania na ścianie	biały	góra i dół



Podstawową zaletą Kanlux REKA LED jest ciekawy wizualnie efekt świetlny, który lampa tworzy po włączeniu, a także dowolna regulacja strumienia światła za pomocą klap maskujących. Kanlux REKA LED znajdzie zastosowanie przy oświetleniu elewacji budynków.

- Regulacja kąta świecenia
- Materiał obudowy: stop aluminium

REKA LED

Oprawa elewacyjna





REKA LED EL 7W-O-GR



REKA LED EL 7W-L-W



REKA LED EL 7W-O-W

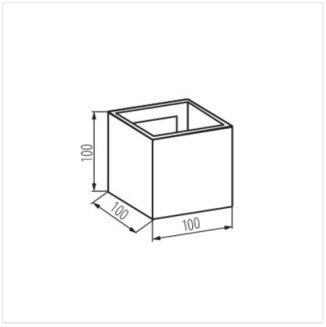

REKA LED EL-L

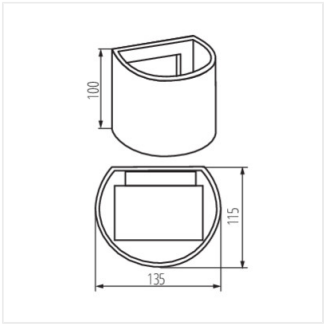

REKA LED EL 7W-O-W

Zastrzega się możliwość wprowadzenia zmian technicznych. Dane zawarte w tym katalogu nie są prawnie wiążące.

PL