23230 KMI-1/25A

Rozłącznik izolacyjny, modułowy



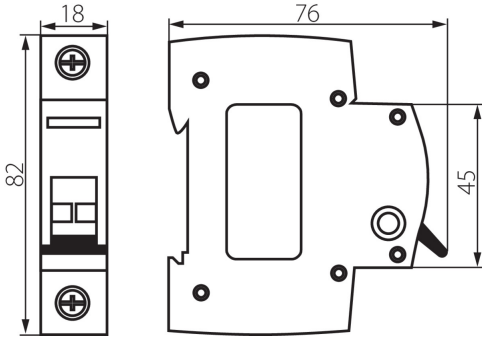

Rozłącznik izolacyjny służy do rozłączania obwodów obciążonych prądem znamionowym.

DANE OGÓLNE:

Kategoria użytkowania: AC-22A
Kolor: biały
Miejsce zastosowania: wewnątrz
Długość [mm]: 76
Szerokość [mm]: 17.5
Wysokość [mm]: 82

DANE TECHNICZNE:

Napięcie znamionowe [V]: 230/400 AC
Prąd znamionowy [A]: 25
Częstotliwość znamionowa [Hz]: 50/60
Zakres temperatury otoczenia, na którą może być narażony wyrób [°C]: -25÷45
Zakres przekrojów stosowanych przewodów [mm²]: 1÷50
Liczba modułów: 1
Stopień IP: 20

Zastrzega się możliwość wprowadzenia zmian technicznych. Dane zawarte w tym katalogu nie są prawnie wiążące.

PL