Karta katalogowa | Numer produktu: 750-843

sterownik ETHERNET; 1. generacja; ECO; jasnoszary

www.wago.com/750-843



RoHS ✓ Compliant

BOMcheck.net

Kolor:

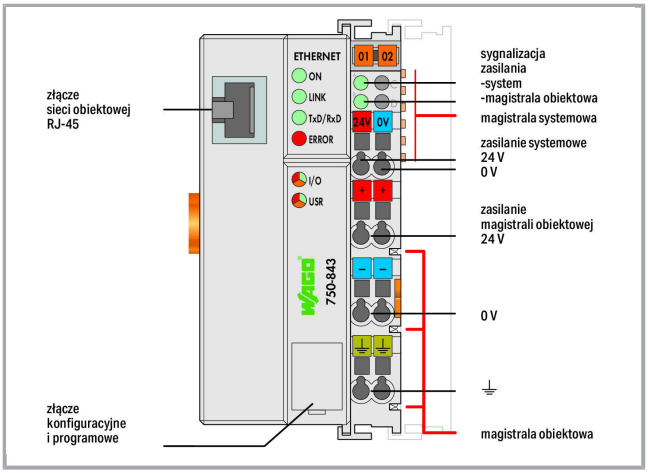

Zmiany zastrzeżone

WAGO ELWAG sp. z o. o.
ul. Piękna 58 a
50-506 Wrocław
Tel.: +48 71 3602972 | Fax: +48 71 3602999
Email: wago.elwag@wago.com

Masz pytania dotyczące naszych produktów?
Jesteśmy do Twojej dyspozycji pod numerem telefonu +48 71 360 29 70.

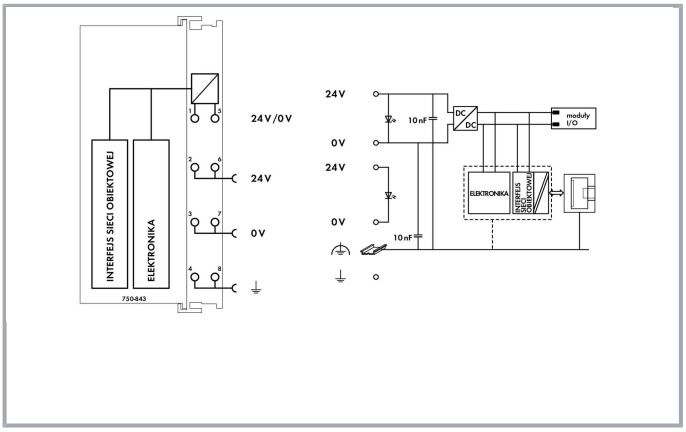

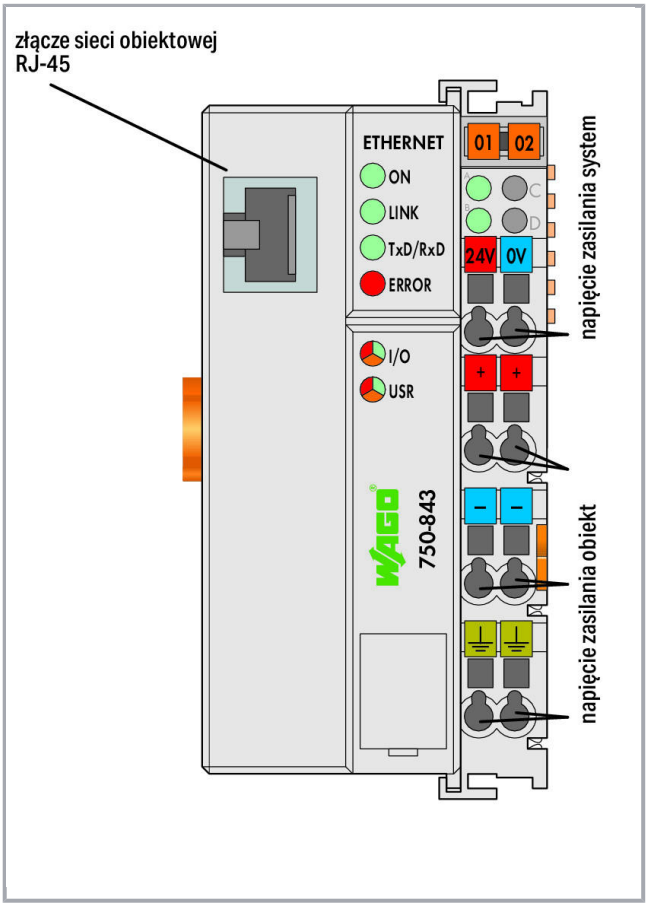

Opis artykułu

Sterownik ETHERNET łączy w sobie funkcjonalność sterownika programowalnego i interfejsu umożliwiającego podłączanie modułów I/O do sieci obiektowej ETHERNET.

Program aplikacyjny tworzony jest zgodnie z IEC 61131-3. Przy pomocy bloków funkcyjnych użytkownik tworzy interfejsy API, dzięki którym, korzystając z protokołu transportowego (TCP, UDP itp.), uzyskuje dostęp do funkcjonalności klienta lub serwera.

Charakterystyka i zastosowanie:

- odciążenie centralnego sterowania dzięki rozproszonemu systemowi przetwarzania danych
- podział aplikacji na autonomiczne jednostki samotestujące
- programowalna reakcja w przypadku zakłócenia komunikacji sieciowej
- odciążenie sieci ETHERNET dzięki wstępnemu przetwarzaniu sygnałów
- skrócenie czasu reakcji dzięki bezpośredniemu dostępowi do modułów peryferyjnych (z pominięciem drogi przed sieć ETHERNET)
- autonomiczne sterowanie

Zmiany zastrzeżone

WAGO ELWAG sp. z o. o.
ul. Piękna 58 a
50-506 Wrocław
Tel.: +48 71 3602972 | Fax: +48 71 3602999
Email: wago.elwag@wago.com

Masz pytania dotyczące naszych produktów?
Jesteśmy do Twojej dyspozycji pod numerem telefonu +48 71 360 29 70.

Data
Dane techniczne

komunikacja	Modbus TCP Ethernet
protokoły Ethernet	HTTP BootP
wizualizacja	bez
CPU	16 bitów
języki programowania zgodnie z IEC 61131-3	lista instrukcji (IL) schemat drabinkowy (LD) diagram funkcyjny (CFC) tekst strukturalny (ST) język bloków sekwencyjnych (SFC)
środowisko programistyczne	WAGO-I/O-PRO V2.3 na bazie CODESYS 2.3
możliwości konfiguracji	WAGO-I/O-CHECK
czas trwania cyklu	< 3 ms dla 1000 instrukcji przy 256 WE/WY dwustanowych
prędkość transmisji	-
długość segmentu sieci maks.	100 m
medium transmisji (komunikacja/sieć obiektowa)	skrętka S-UTP, 100 Ω Cat 5
pamięć programu	64 kByte
pamięć danych	64 kByte
pamięć nieulotna oprogramowanie	8 Kbytes
pamięć do zmiennych wejściowych sieci obiektowej maks.	512 Byte
pamięć do do zmiennych wyjściowych sieci obiektowej maks.	512 Byte
liczba modułów w węźle maks.	64
Input and output process image (Fieldbus) max.	512 Byte/512 Byte
elementy sygnalizacyjne	LED (ON, LINK, TxD/RxD) zielona: status inicjalizacji sieci obiektowej, podłączenie zasilacza, wymiana danych; LED (ERROR) czerwona: błąd sieci obiektowej; LED (I/O, USR) czerwona/zielona /pomarańczowa: status magistrali systemowej, status zaprogramowany przez użytkownika; LED (A, B) zielona: status zasilania systemowego, zasilania obiektowego
napięcie zasilania system	DC 24 V(-25 … +30 %); poprzez dołączane przewody (zacisk CAGE CLAMP®)
prąd wejściowy typ. przy obc. znamionowym (24 V)	500 mA
sprawność zasilacza typ. przy obc. znamionowym (24 V)	87 %
pobór prądu zasilanie systemowe (5 V)	200 mA
prąd sumaryczny do zasilania systemowego	1 800 mA

Zmiany zastrzeżone

WAGO ELWAG sp. z o. o.
ul. Piękna 58 a
50-506 Wrocław
Tel.: +48 71 3602972 | Fax: +48 71 3602999
Email: wago.elwag@wago.com

Masz pytania dotyczące naszych produktów?
Jesteśmy do Twojej dyspozycji pod numerem telefonu +48 71 360 29 70.

napięcie zasilania obiekt	DC 24 V (-25 … +30 %); z magistrali obiektowej
wytrzymałość prądowa styków mocy	10 A
liczba wyjściowych styków mocy	3
izolacja	500 V system / zasilanie

parametry zacisku

technika podłączania przewodu: komunikacja/sieć obiektowa	Modbus TCP/UDP: 1 x RJ-45
technika podłączania przewodu: zasilanie systemowe	2 x CAGE CLAMP®
technika podłączania: zasilanie magistrali obiektowej	6 x CAGE CLAMP®
zacisk	magistrala systemowa i obiektowa
przewód jednodrutowy	0,08 … 2,5 mm² / 28 … 14 AWG
przewód linkowy	0,08 … 2,5 mm² / 28 … 14 AWG
dł. odizolowania przewodu	8 … 9 mm / 0.31 … 0.35 cal
technika podłączania przewodu: konfiguracja urządzeń	1 x wtyk 4-biegunowy

Wymiary

szerokość	50,5 mm / 1.988 inch
wysokość	71,1 mm / 2.799 inch
wysokość od górnej krawędzi szyny	63,9 mm / 2.516 inch
głębokość	100 mm / 3.937 inch

Dane mechaniczne

masa	197 g
kolor	jasnoszary
materiał obudowy	Polycarbonate, polyamide 6.6
znak zgodności	CE

Warunki środowiskowe

temperatura otoczenia (praca)	0 … 55 °C
temperatura otoczenia (przechowywanie)	-40 … 85 °C
stopień ochrony	IP20
stopień zanieczyszczenia (5)	2 per IEC 61131-2
praca w zależności od wysokości n.p.m.	bez zmiany parametrów temperatury: 0 m … 2000 m; ze zmianą parametrów temperatury: 2000 m … 5000 m (0,5 K/100 m); maks.: 5000 m
wilgotność względna (bez kondensacji)	95 %

Zmiany zastrzeżone

WAGO ELWAG sp. z o. o.
ul. Piękna 58 a
50-506 Wrocław
Tel.: +48 71 3602972 | Fax: +48 71 3602999
Email: wago.elwag@wago.com

Masz pytania dotyczące naszych produktów?
Jesteśmy do Twojej dyspozycji pod numerem telefonu +48 71 360 29 70.

pozycja montażu	dowolna
rodzaj montażu	szyna montażowa 35
odporność na wibracje	4g per IEC 60068-2-6
odporność na wstrząsy	15g zgodnie z EN 60068-2-27
EMC: odporność na zakłócenia	zgodnie z EN 61000-6-2, przemysł morski
EMC: emisja zakłóceń	zgodnie z EN 61000-6-4, przemysł morski
narażenie na wpływ substancji szkodliwych	Per IEC 60068-2-42 and IEC 60068-2-43
dop. stężenie substancji szkodliwych H2S przy wilgotności względnej 75%	10 ppm
dop. stężenie substancji szkodliwych SO2 przy wilgotności względnej 75%	25 ppm

Dane handlowe

Grupa produktów	15 (Remote I/O)
rodzaju opakowania	BOX
Kraj pochodzenia	DE
GTIN	4045454897888
Nr taryfy celnej	85371091990

Zmiany zastrzeżone

WAGO ELWAG sp. z o. o.
ul. Piękna 58 a
50-506 Wrocław
Tel.: +48 71 3602972 | Fax: +48 71 3602999
Email: wago.elwag@wago.com

Masz pytania dotyczące naszych produktów?
Jesteśmy do Twojej dyspozycji pod numerem telefonu +48 71 360 29 70.