WIL-STANDARD-0.3-SCREW-SW-WHI

Weidmüller Interface GmbH & Co. KG
Klingenbergstraße 26
D-32758 Detmold
Germany
Fon: +49 5231 14-0
Fax: +49 5231 14-292083
www.weidmueller.com



Rodzina lamp WIL-LED: Zaledwie 8mm wysokości (9,4 mm z magnesem) lampy LED zasilanej 24V DC posiadająca bardzo wysoką skuteczność świetlną i długość życia (ponad 60 000 h). Bardzo wytrzymała kontrukcja, dzięki pełnemu zalaniu metalowej obuduwy jest wodoszczelna (IP67). Dzięki jasnej barwie 6500k (światło słoneczne) odpowiednia do wielu zastosowań. Opcja z łatwym montażem za pomocą przyłącza M12. Dzięki niskiemu zużyciu energii, wystarczająco mały zasilacz z wyjściem 24V.

Ogólne dane do zamówienia

Typ	WIL-STANDARD-0.3-SCREW-SW-WHI
Nr zam.	2436210000
GTIN (EAN)	4050118448306
Ilość	1 Szt.

WIL-STANDARD-0.3-SCREW-SW-WHI

Weidmüller Interface GmbH & Co. KG
Klingenbergstraße 26
D-32758 Detmold
Germany
Fon: +49 5231 14-0
Fax: +49 5231 14-292083
www.weidmueller.com

Dane techniczne

Wymiary i ciężary

Szerokość	240 mm	Szerokość (cale)	9,449 inch
Wysokość	8 mm	Wysokość (cale)	0,315 inch
Głębokość	40 mm	Głębokość (cale)	1,575 inch
Masa netto	200 g		

Temperatury

Temperatura pracy, max.	60 °C	Temperatura pracy, min.	-20 °C
Temperatura eksploatacyjna	-20 - 60°C		

Zgodność produktu z wymogami środowiska naturalnego

REACH SVHC	Lead 7439-92-1

Dane elektryczne

Napięcie znamionowe	24 V DC	Prąd znamionowy	0,42 A
Moc	8,5 W	Możliwość ściemniania	Tak

Dane materiałowe

Podstawowy materiał obudowy	twarde, anodowane aluminium	masa zalewowa	PUR V0
Materiał pierścienia gwintowanego	PA	Materiał końcówek	odlew ciśnieniowy cynkowy, niklowany

Dane ogólne techniczne

Liczba LED	42	Barwa światła (CCT)	6500K, White
Jasność	3 470 cd	Prąd przy oświetleniu	711 lm
Kąt emisji	40 °	Poziom podświetlenia	245 lux
Okres eksploatacji	60.000 h	rodzaj montażu	Mocowanie śrubami
Rozstaw wierconych otworów	225 mm	udarność	IK05
Stopień ochrony	IP67		

Dane przyłącza

Wykonanie	złącze męskie, proste	kodowanie	A
Ścieżka połączenia	M12	moment dokręcający	0,8 Nm
Okablowanie	Kołek 4 (przewód: czarny) sterowanie białą kontrolką LED, Kołek 3 (przewód: niebieski)		

Specyfikacje techniczne kabla

kabel materiał	PUR	kolor płaszcza	czarny
Długość kabla	0,3 m		

Normy

Nr certyfikatu (cULus)	E354496

Karta katalogowa

WIL-STANDARD-0.3-SCREW-SW-WHI

Weidmüller Interface GmbH & Co. KG
Klingenbergstraße 26
D-32758 Detmold
Germany
Fon: +49 5231 14-0
Fax: +49 5231 14-292083
www.weidmueller.com

Dane techniczne

Klasyfikacje

ETIM 6.0	EC001959	ETIM 7.0	EC001959
eClass 9.0	27-11-06-40	eClass 9.1	27-11-06-40
eClass 10.0	27-11-06-40		

certyfikaty

Dopuszczenia	
ROHS	Zgodny

Pobieranie

Broszura/Katalog	FL FIELDWIRING EN
Dane projektowe	EPLAN
Dane projektowe	STEP

WIL-STANDARD-0.3-SCREW-SW-WHI

Weidmüller Interface GmbH & Co. KG
Klingenbergstraße 26
D-32758 Detmold
Germany
Fon: +49 5231 14-0
Fax: +49 5231 14-292083
www.weidmueller.com

Rysunki

Rysunek wymiarowy

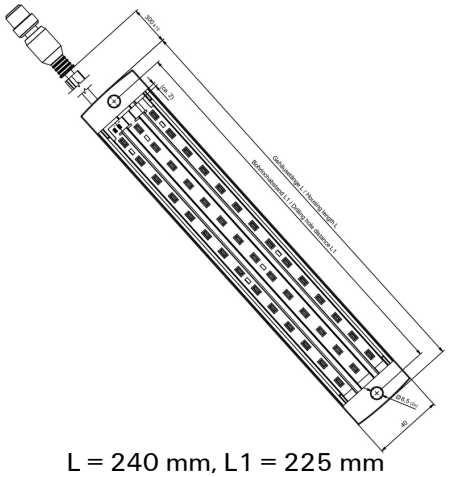

L = 240 mm, L1 = 225 mm

Housing Length L	Drill hole spacing L1
145 mm	130 mm
240 mm	225 mm
350 mm	335 mm
450 mm	435 mm
555 mm	540 mm
655 mm	640 mm
765 mm	750 mm
860 mm	845 mm

L = 240 mm, L1 = 225 mm