SM-2018



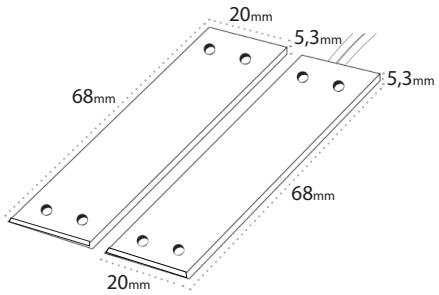

Montaż
Nawierzchniowy

Pętla sabotażowa
Nie

Wprowadzenie
Przewodowe

Szczelina działania
25 mm

Funkcja przełącznika
NC

Obudowa
Plastikowa

Parametry
48 VDC / 500 mA / 10W

Kolor
Biały

SMV-35

Dwie wersje kolorystyczne.



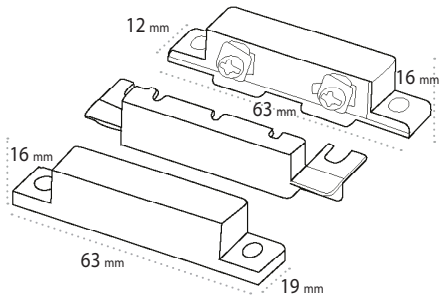

Montaż
Nawierzchniowy

Pętla sabotażowa
Nie

Wprowadzenie
Zaciski śrubowe

Szczelina działania
30 mm

Funkcja przełącznika
NC

Obudowa
Plastikowa

Parametry
48 VDC / 500 mA / 10W

Kolor
Biały / Brązowy

SMV-30



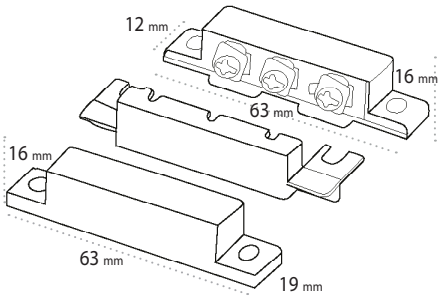

Montaż
Nawierzchniowy

Pętla sabotażowa
Nie

Wprowadzenie
Zaciski śrubowe

Szczelina działania
30 mm

Funkcja przełącznika
NC / NO

Obudowa
Plastikowa

Parametry
30 VDC /200 mA / 3W

Kolor
Biały

KA-2017



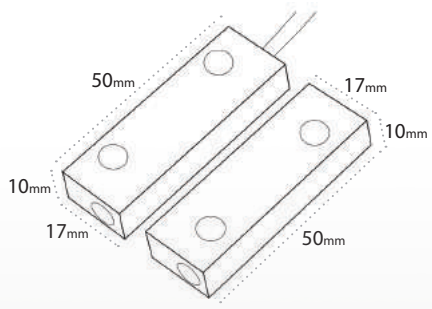

Montaż
Nawierzchniowy

Pętla sabotażowa
Nie

Wprowadzenie
Przewodowe

Szczelina działania
38 mm

Funkcja przełącznika
NC

Obudowa
Aluminiowa

Parametry
48 VDC / 400 mA / 7,5W

Kolor
Srebrny