APATOR



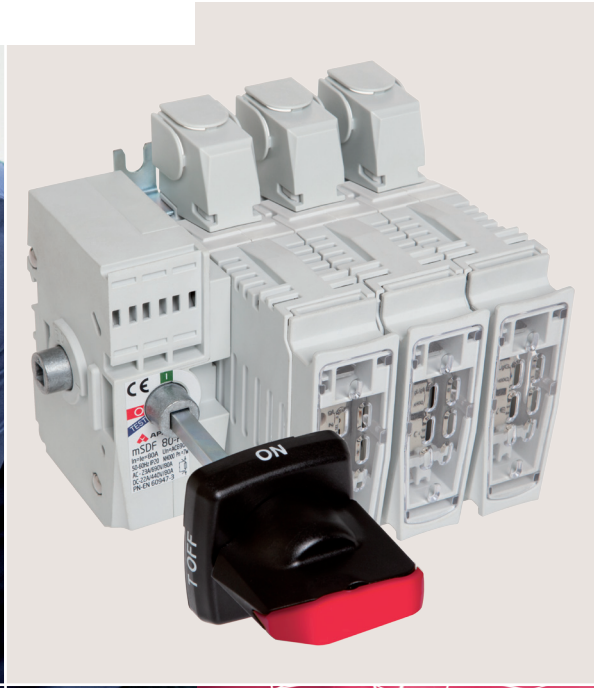

mSDF 80

Rozłącznik izolacyjny z bezpiecznikami

rozdział energii

mSDF 80
Rozłącznik izolacyjny z bezpiecznikami

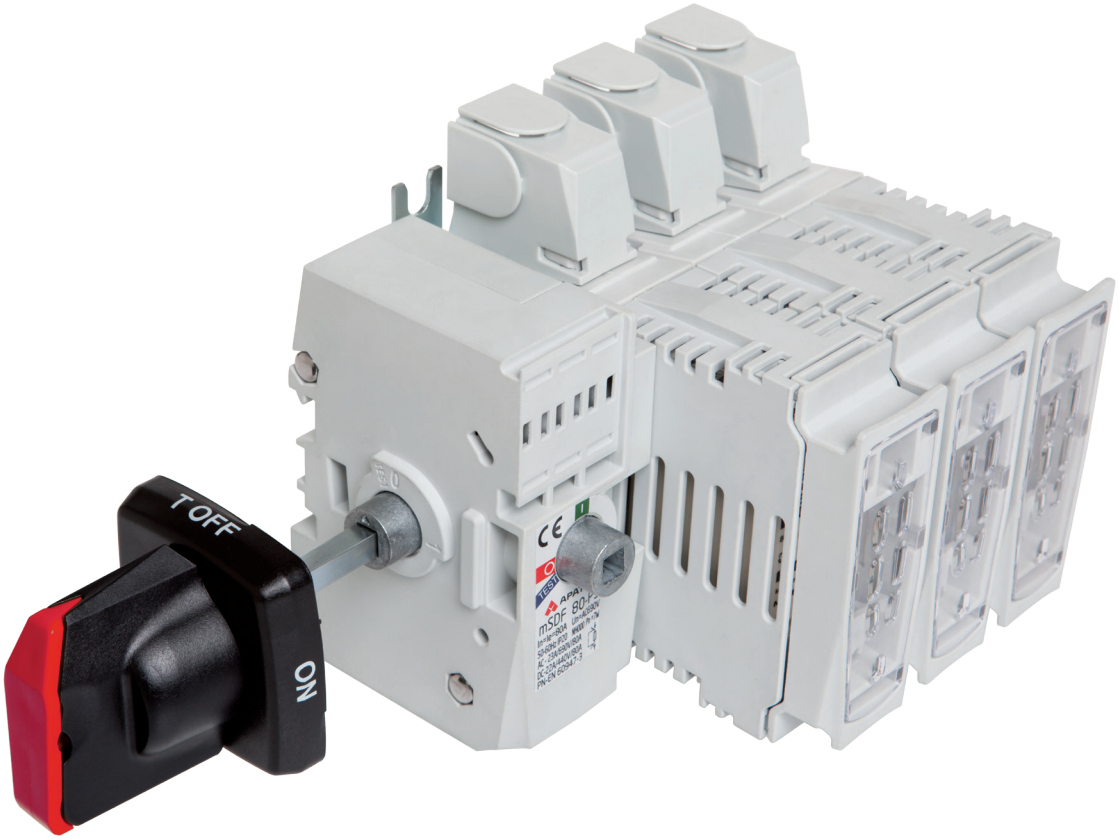

mSDF 80 to najmniejszy rozłącznik izolacyjny z bezpiecznikami z rodziny ***COMPASS*** przeznaczony dla wkładek wielkości NH 000 do 80 A. Rodzina rozłączników izolacyjnych ***COMPASS*** to nowy wymiar bezpieczeństwa i ergonomii użytkowania. ***COMPASS*** to połączenie dwóch słów ***COMP***act (kompaktowy) oraz ***ASS***embly (złożenie), które charakteryzują jego główne cechy.

Rozłącznik izolacyjny z bezpiecznikami typu **mSDF 80** z rodziny ***COMPASS*** został zaprojektowany zgodnie z obowiązującymi normami PN-EN 60947-31, PN-EN 60947-3, IEC 60947-1 oraz IEC 60947-3.

FUNKCJONALNOŚĆ

- Pełne bezpieczeństwo i łatwy montaż
- Blokada pokrywki przed wyjęciem wkładek w pozycji „ON"
- Materiały izolacyjne samogasnące V0
- Przechodni wałek od czoła i od strony napędu
- Możliwość bezpośredniego podłączenia 3 łączników miniaturowych (kolejne można instalować piętrowo)
- Blokowanie drzwi w trybie pracy – możliwość celowego zwolnienia blokady przy użyciu narzędzia
- Styki dynamiczne samooczyszczające się
- Wysoka trwałość mechaniczna i elektryczna
- Wysoka zdolność zwarciowa i łączeniowa
- Podwójna, bezpieczna przerwa izolacyjna w każdym torze prądowym rozłącznika
- Całkowite odizolowanie wkładek bezpiecznikowych w pozycji „OFF"
- Szeroka gama akcesoriów

ZASTOSOWANIE

Rozłączniki ***COMPASS*** przeznaczone są do rozdziału energii elektrycznej, łączenia i zabezpieczenia urządzeń elektrycznych przed skutkami zwarć i przeciążeń w sieciach trójfazowych i prądu stałego. Rozłączniki **mSDF 80** mogą być stosowane jako:

- Rozłączniki do sterowania i zabezpieczenia silników elektrycznych i innych urządzeń prądu przemiennego
- Rozłączniki odpływowe w urządzeniach rozdzielczych

WARUNKI PRACY

- Instalowanie w pomieszczeniach niezawierających pyłów, gazów żrących lub wybuchowych
- Na wysokości do 2000 m n.p.m.
- Na zewnątrz pomieszczeń – w obudowach o stopniu ochrony > IP 34
- Temperatura otoczenia od -5°C do 40°C
- Temperatura transportu i magazynowania od -25°C do 55°C
- Wilgotność względna powietrza nie powinna być większa niż 50% w temperaturze 40°C

BUDOWA

Rozłącznik izolacyjny z bezpiecznikami **mSDF 80** z rodziny ***COMPASS*** jest produkowany w 2 wersjach:

- Trójpolowe (P3)
- Czteropolowe (P4)

Rozłącznik izolacyjny z bezpiecznikami **mSDF 80** charakteryzuje modułowa budowa pozwalająca na złożenie wersji składającej się z 3 lub 4 identycznych bloków funkcjonalnych – modułów – skręconych wraz z członem napędowym. Kompaktowość rozłącznika **mSDF 80** charakteryzuje jego niewielkie gabaryty pozwalające na zastosowanie go w rozdzielniach z kasetami wysuwanymi.

Rozłącznik izolacyjny z bezpiecznikami **mSDF 80** przeznaczony jest dla prądów do 80 A dla wkładek o charakterystyce gG wielkości NH 000. Rozłącznik **mSDF 80** przystosowany jest do montażu zarówno na szynie TH35 jak i na płycie przy pomocy specjalnych łap.

Wszystkie detale z tworzyw sztucznych użyte do produkcji rozłączników rodziny wykonane są z bezhalogenowych samogasnących tworzyw sztucznych wzmocnionych włóknem szklanym. Dzięki zastosowanym uniepalniaczom, uzyskano najwyższą klasę palności tworzyw sztucznych – V0. W praktyce oznacza to samogaśnięcie aparatów po zaniku źródła ognia oraz nieodrywanie się i nieodpadanie palących się kawałków tworzywa.

Rozłącznik izolacyjny z bezpiecznikami **mSDF 80** posiada przechodni wałek możliwy do zainstalowania od czoła rozłącznika jak i z boku aparatu od strony napędu. Specjalna konstrukcja rączki niezawodnie wskazuje aktualne położenie rozłącznika, pozwalając na osiągnięcie trzech stanów (ON, OFF oraz TEST). Dodatkowo umożliwia ona zainstalowanie 3 kłódek ϕ6 standardowo w trybie OFF. Rozłącznik izolacyjny z bezpiecznikami **mSDF 80** pozwala na podłączenia oprzewodowania ze styków prądowych np. do wykorzystania przy sygnalizacji obecności napięcia, kontroli przepalenia wkładek.

Srebrzone galwanicznie styki **mSDF 80** zapewniają niskie straty mocy. Zaciski typu ramkowego w **mSDF 80** umożliwiają bezpośrednie podłączenie odizolowanych końców żył kabli o maksymalnym przekroju do 35 mm^2.

Rozłącznik zapewnia stopień ochrony IP 20. Rozłącznik izolacyjny z bezpiecznikami **mSDF 80** pozwala na zainstalowanie dwóch wielkości osłon zacisków – krótkiej lub długiej, w zależności od zapotrzebowania klienta.

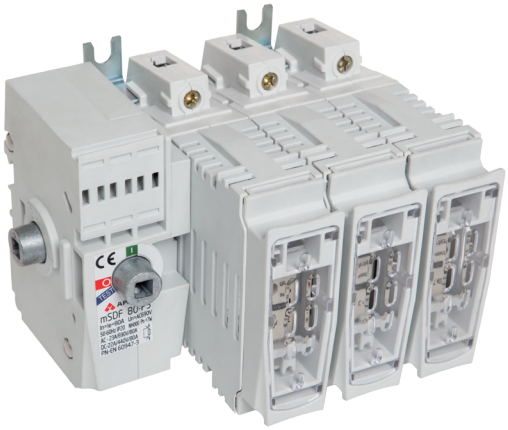

mSDF 80-P3

Tabela 1. Dane techniczne

Parametr		Rozłącznik mSDF 80	
Znamionowy prąd cieplny $I_{th}=I_n$	A	80	
Napięcie znamionowe U_n	V	690	
Kategoria użytkowania	-	AC-23A	DC-22A
Znamionowy prąd łączeniowy I_e	A	80	80
Napięcie łączeniowe	V	690	440
Prąd znamionowy zwarciowy załączalny umowny	kA	7	16
Znamionowe napięcie udarowe wytrzymywane $U_{imp.}$	kV	8	
Znamionowe napięcie izolacji U_i	V	1000	
Częstotliwość znamionowa	Hz	50-60	
Trwałość mechaniczna	c.p.	10000	
Trwałość łączeniowa	c. ł.	1500	
Praca znamionowa		Praca ciągła	
Stopień ochrony		IP 20	
Wielkośc wkładek topikowych		000	

Tabela 2. Wykonania standardowe mSDF 80

Wykonania		Ciężar	Nr artykułu
mSDF 80-P3	rozłącznik izolacyjny 3-polowy do montażu na płytę	1 kg	63-002264-001
mSDF 80-P3-E	rozłącznik izolacyjny 3-polowy do montażu na szynę TH 35	1 kg	63-002264-002
mSDF 80-P4	rozłącznik izolacyjny 4-polowy do montażu na płytę	1,3 kg	63-002264-003
mSDF 80-P4-E	rozłącznik izolacyjny 4-polowy do montażu na szynę TH 35	1,3 kg	63-002264-004

Tabela 3. Typy zacisku przyłączeniowego mSDF 80

Zacisk	ramkowy
Rysunek zacisku	
Przekrój żył kablowych	**rm** 2,5 - 25mm² **re** 2,5 - 35 mm²
Moment dokręcania	4 Nm

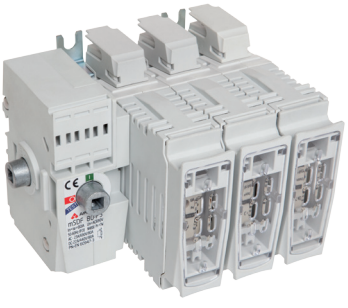

mSDF 80-P3
z osłoną dodatkową C1

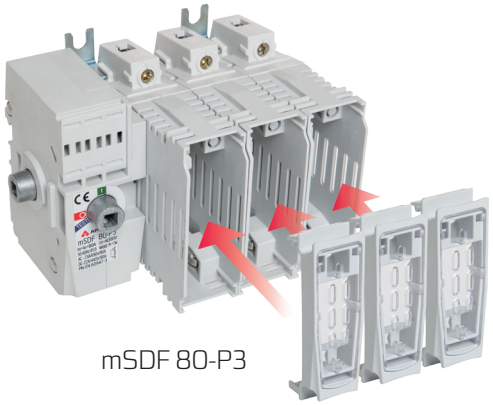

mSDF 80-P3

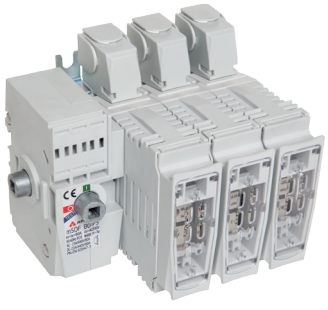

mSDF 80-P3
z osłoną dodatkową C2

SPOSÓB ZAMAWIANIA

mSD	F	80	–		–		–		–		–		–	

rozłącznik izolacyjny

F - z bezpiecznikami*

Wielkość prądowa

Ilość biegunów:
P3 - 3-polowy
P4 - 4-polowy

Sposób montażu:
E - szyna TH 35
- płyta

H1



53-040081-001

H2



53-040081-002

Rączka

L150



52-037741-001
długość 150 mm

L400



52-037741-002
długość 400 mm

L600



52-037741-003
długość 600 mm

ϕ6 mm

Wałek

C1



51-008503-001

C2



51-014681-001

Osłona dodatkowa

NO



1115296318T

NC



1115296319T

Ilość i rodzaj łączników miniaturowych:
- NO - normalnie otwarty
- NC - normalnie zamknięty

* rozłącznik z bezpiecznikami sprzedawany jest bez wkładek bezpiecznikowych

Przykład
mSDF 80-P3-H2-L150-C2-2NO1NC
rozłącznik izolacyjny z bezpiecznikami, In=80A, montowany na płycie, z rączką H2 i wałkiem o długości 150mm z osłonami długimi C2 wraz z 2 łącznikami miniaturowymi normalnie otwartymi i 1 łącznikiem miniaturowym normalnie zamkniętym

WYMIARY

mSDF 80

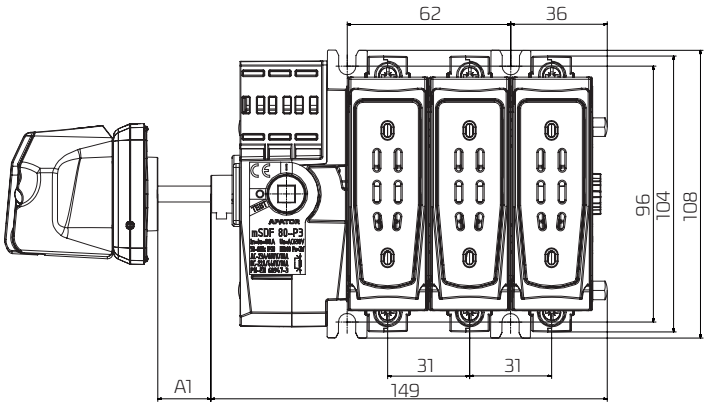

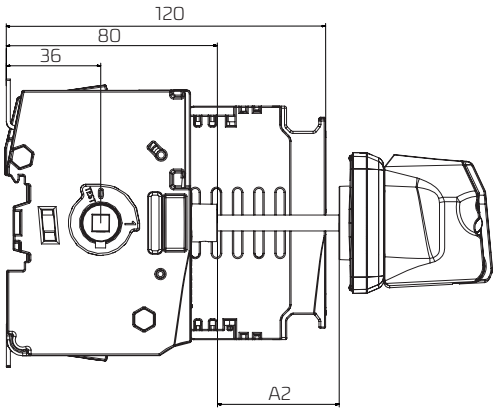

mSDF 80 z krótką osłoną dodatkową C1

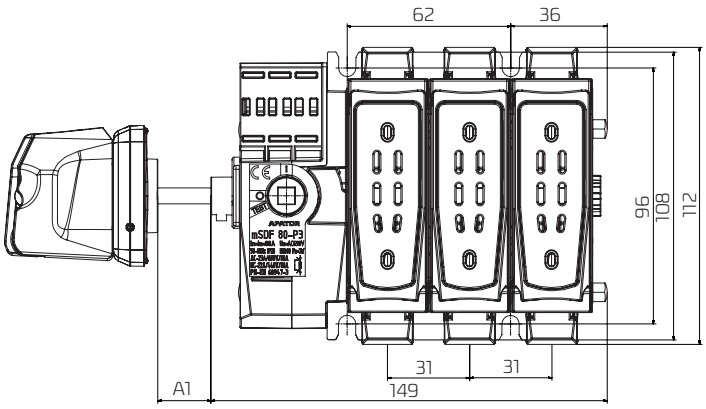

mSDF 80 z długą osłoną dodatkową C2

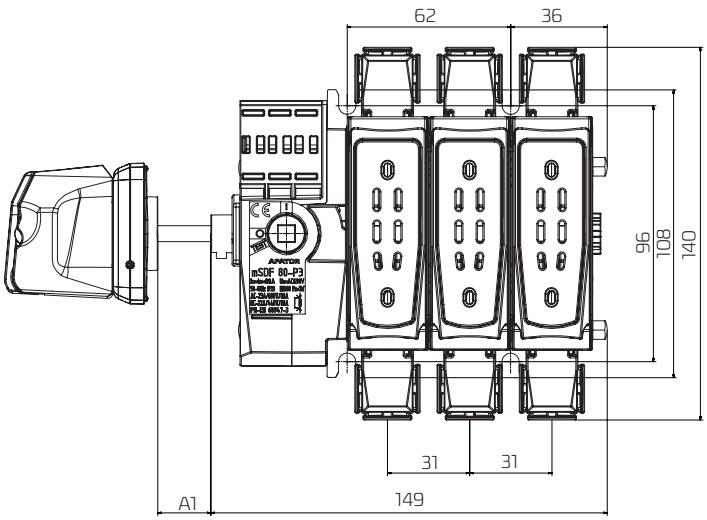

Wałek* [mm]	A1 [mm]	A2 [mm]
150	10÷110	45÷110
400	10÷360	45÷360
600	10÷560	45÷560

*Wałek przechodzący na drugą stronę aparatu należy przyciąć

Układ otworów do mocowania rączki [mm]:

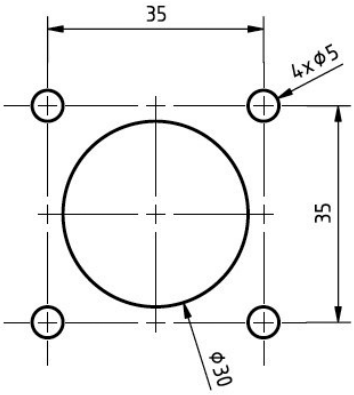

Wkręty mocujące (4szt): M4 x h, gdzie h[mm] = 8 + grubość ścianki

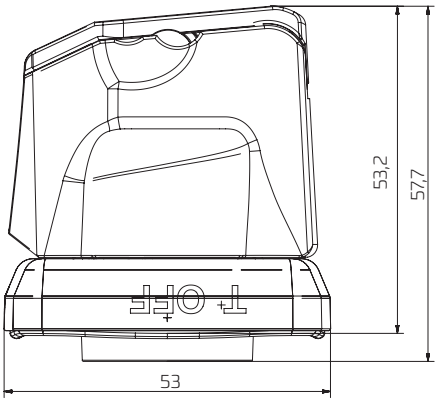

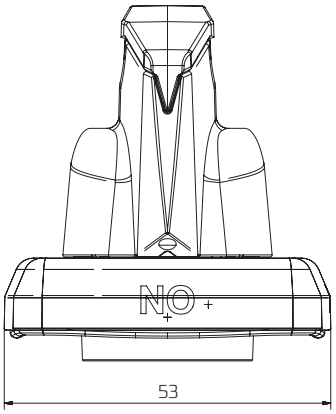

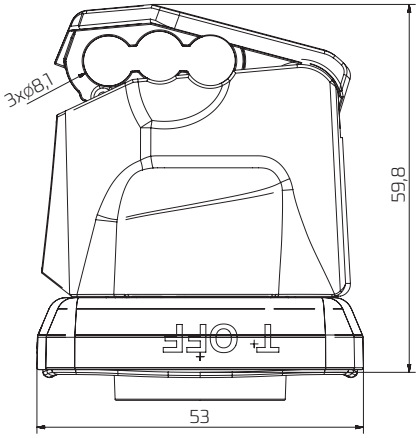

Dane prezentowane w karcie są aktualne na dzień jej wydania.
Producent zastrzega sobie prawo dokonywania zmian i ulepszeń w produktach bez wcześniejszego powiadomienia.
Niniejsza publikacja ma charakter informacyjny i nie stanowi oferty w rozumieniu prawa cywilnego.

BIURO SPRZEDAŻY APARATURY ŁĄCZENIOWEJ			
	lacznikowa@apator.com	tel. (56) 61 91 150 fax (56) 61 91 295	
SEKCJA OBSŁUGI KLIENTA - KIEROWNIK			
Krzysztof Urbański	krzysztof.urbanski@apator.com	506 009 305	
DYREKTOR DS. ROZWOJU BIZNESU APARATURY ŁĄCZENIOWEJ			
Robert Łuczak	robert.luczak@apator.com	506 009 964	
MENEDŻER ROZWOJU BIZNESU			
Łukasz Melkowski	lukasz.melkowski@apator.com	506 009 334	
MENEDŻER PRODUKTU			
Krzysztof Gwizdalski	krzysztof.gwizdalski@apator.com	506 012 641	
MENEDŻER DS. MARKETINGU PRODUKTU			
Jakub Szczepkowski	jakub.szczepkowski@apator.com	506 009 395	
DYREKTOR BIURA SPRZEDAŻY APARATURY ŁĄCZENIOWEJ			**REGION**
Cezary Kwaśniak	cezary.kwasniak@apator.com	506 009 307	3
MENEDŻER DS. KLUCZOWCH KLIENTÓW			
Sławomir Groszewski	slawomir.groszewski@apator.com	506 009 304	2
MENEDŻER REGIONU			
Piotr Gryko	piotr.gryko@apator.com	693 784 721	1
Ireneusz Wendelski	ireneusz.wendelski@apator.com	506 009 306	4
Dawid Nielaba	dawid.nielaba@apator.com	506 009 302	5
MENEDŻER REGIONU - wykonawstwo			
Szymon Łabenda	szymon.labenda@apator.com	571 402 122	A
Tomasz Grajlich	tomasz.grajlich@apator.com	605 582 991	B





APATOR SA
ul. Gdańska 4a, lok C4, 87-100 Toruń

Adres do korespondencji:
Apator SA Centrum
Ostaszewo 57C, 87-148 Łysomice

e-mail apator@apator.com
centrala tel. +48 56 61 91 111, fax +48 56 61 91 295