KKMBJ...H100 Kolanko 45° H100

1,0 Grubość blachy: 1,0 mm

Informacje

Zastosowanie
Zmiana kierunku prowadzenia trasy kablowej

Uwaga
Zintegrowane łączniki. Montaż nie wymaga stosowania dodatkowych łączników.

Materiał
S - stal cynkowana met. Sendzimira PN-EN 10346:2015-09
Na zamówienie:
F - stal cynkowana metodą zanurzeniową PN-EN ISO 1461:2011, lub metodą cynku płatkowego tylko dla elementów o max. wymiarze 200 mm
E - stal kwasoodporna
L - lakierowanie w standardowej palecie RAL

Dodatkowe informacje
- montaż śrubami SGKM6x12 lub SGM6x12.

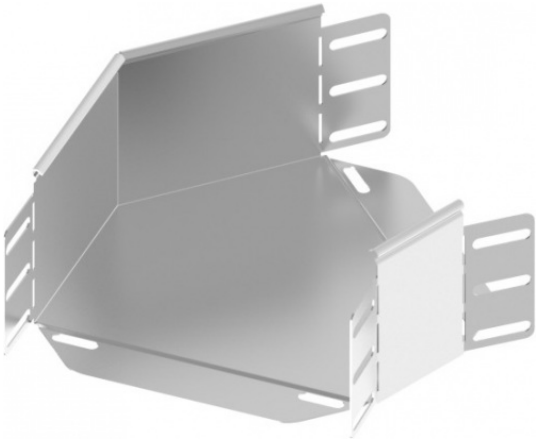

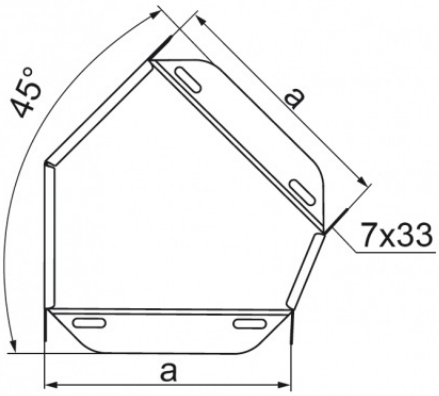

Wersje

Symbol	Numer katalogowy	Ciężar 1 szt. (kg)	Ilość (szt.)	Wymiar a (mm)
KKMBJ100H100	116310	0,35	1	100
KKMBJ150H100	116315	0,47	1	150
KKMBJ200H100	116320	0,60	1	200
KKMBJ300H100	116330	0,90	1	300