KBJ...H42 Korytko H42

1,0 Grubość blachy: 1,0 mm

Informacje

Zastosowanie
Prowadzenie trasy kablowej

Materiał
S - stal cynkowana met. Sendzimira PN-EN 10346:2015-09
Na zamówienie:
F - stal cynkowana metodą zanurzeniową PN-EN ISO 1461:2011, lub metodą cynku płatkowego tylko dla elementów o max. wymiarze 200 mm
L - lakierowanie w standardowej palecie RAL
E - stal kwasoodporna

Dodatkowe informacje
- system bezłącznikowy. Łączenie koryt poprzez wsuwanie jednego w drugie i skręcenie śrubami SGKM6x12 lub SGM6x12
- opcja F dostępna dla koryt KBJ...H42 przy zamówieniu powyżej 300 m
- proponowane zamienniki posiadają zbliżone parametry wytrzymałościowe

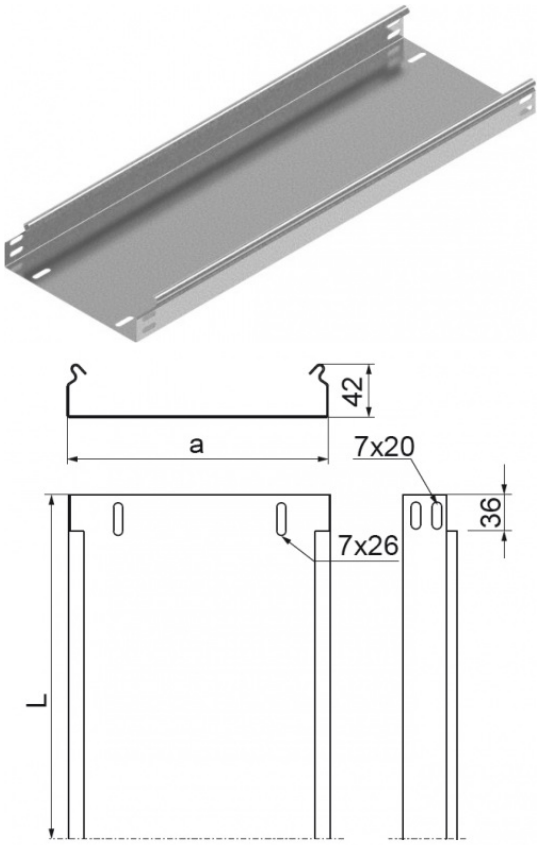

Wersje

Symbol	Numer katalogowy	Długość L (mm)	Szerokość a (mm)	Ilość w opakowaniu (m. b.) (szt. / m. b.)	Ciężar 1mb (kg)	Przekrój użyteczny (mm^2)
KBJ50H42/3	142005	3 000	50	24 / 72	1,03	1 900
KBJ100H42/3	142010	3 000	100	12 / 36	1,37	4 000
KBJ200H42/3	142020	3 000	200	12 / 36	2,25	8 200
KBJ300H42/3	142030	3 000	300	12 / 36	2,97	12 400

Obciążenie

