KGJ/KGOJ100H60/3F Korytko

1,0 Grubość blachy: 1,0 mm

Informacje

Zastosowanie
Prowadzenie trasy kablowej

Uwaga
System bezłącznikowy. Opcja łączenia koryt poprzez wsunięcie jedno w drugie i skręcenie. Stosowanie łączników zaleca się tylko przy dużych obciążeniach.

Materiał
Stal cynkowana metodą zanurzeniową
PN-EN ISO 1461:2011
L - lakierowanie w standardowym kolorze RAL

Dodatkowe informacje
Możliwość łączenia koryt poprzez wsuwanie jednego w drugie i montaż bez łączników. Do montażu należy użyć śrub SGKFM6x12 lub SGM6x12F.

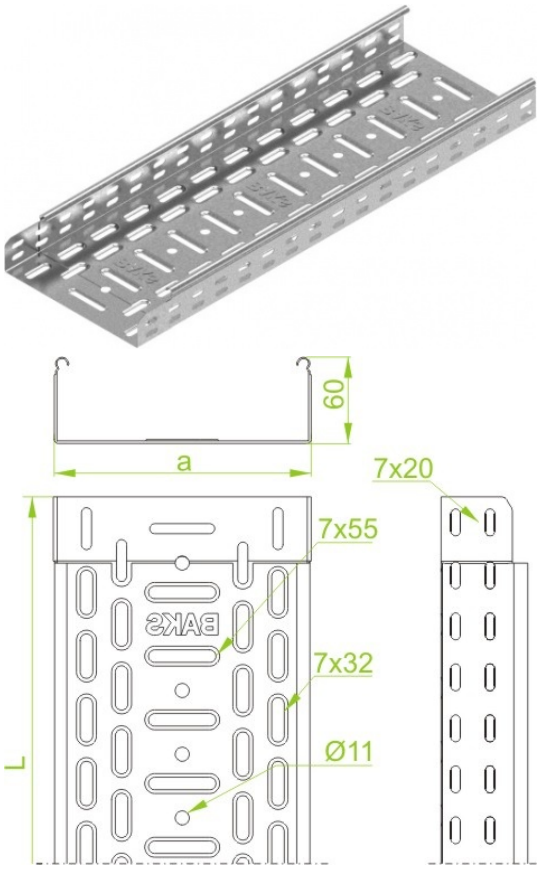

Wersje

Symbol	Numer katalogowy	Szerokość a (mm)	Długość L (mm)	Przekrój użyteczny (mm^2)	Ciężar 1mb (kg)	Ilość w opakowaniu (m. b.) (szt. / m. b.)
KGJ/KGOJ100H60/3F	160813	100	3 000	5 800	1,63	18 / 54