WLS Wieszak sufitowy

1,5 Grubość blachy: 1,5 mm

N Nowość Szybki montaż

Informacje

Zastosowanie
Podwieszanie koryt o szerokości 75 i 120 mm do sufitu.

Materiał
Stal cynkowana metodą Sendzimira
PN-EN 10346:2015-09
Na zamówienie:
F - stal cynkowana metodą cynku płatkowego
PN-EN ISO 10683:2014-09
E - stal kwasoodporna PN-EN 10088,

Dodatkowe informacje
UWAGA! Cynkowanie ogniowe metodą zanurzeniową (PN-EN ISO 1461:2011) i cynkowanie dyfuzyjne (PN-EN ISO 17668:2016) dla elementów o max. wymiarze 200 mm, zastąpione będzie metodą cynku płatkowego PN-EN ISO 10683:2014-09



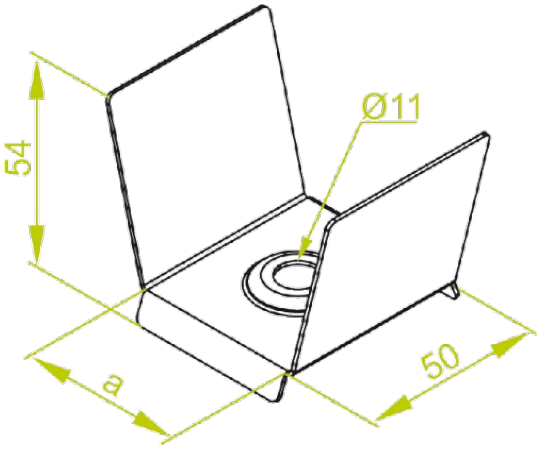

Wersje

Symbol	Numer katalogowy	Szerokość a (mm)	Wysokość H (mm)	Ciężar 1 szt. (kg)	Ilość (szt.)
WLS75	161807	75	54	0,07	100
WLS120	162012	120	54	0,12	50

Przykłady

