ZPN Zapinka Koryta H60 Klik

E90 System E-90

Informacje

Zabezpiecza pokrywę przed zsunięciem



Materiał
Taśma cynkowana galwanicznie (ZPN).
Taśma ze stali kwasoodpornej (ZPN E).
Taśma cynkowana metodą zanurzeniową PN-EN ISO 1461:2011 (ZPN F).

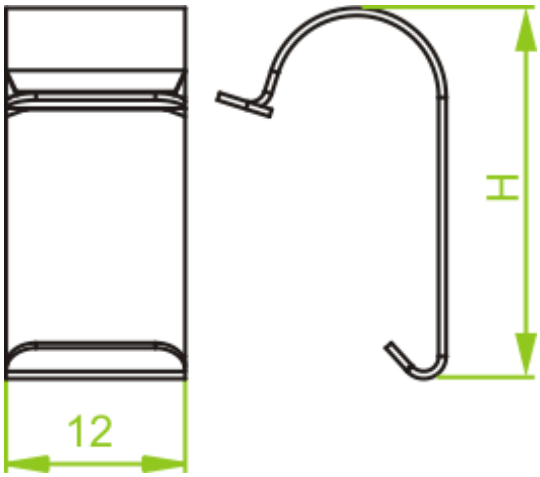

Wersje

Symbol	Numer katalogowy	Wysokość H (mm)	Ilość (szt.)
ZPNH30	135000	15	100
ZPNH42	145000	29	100
ZPNH50	155000	21	100
ZPNH60	165000	29	100
ZPNH80	185000	38	100
ZPNH100	115000	26	100
ZPNH110	125000	38	100

Przykłady

