# ZPN F Zapinka

E90 System E-90

## Informacje

Zabezpiecza pokrywę przed zsunięciem

Materiał
Taśma cynkowana metodą zanurzeniową
PN-EN ISO 1461:2011 (ZPN F).



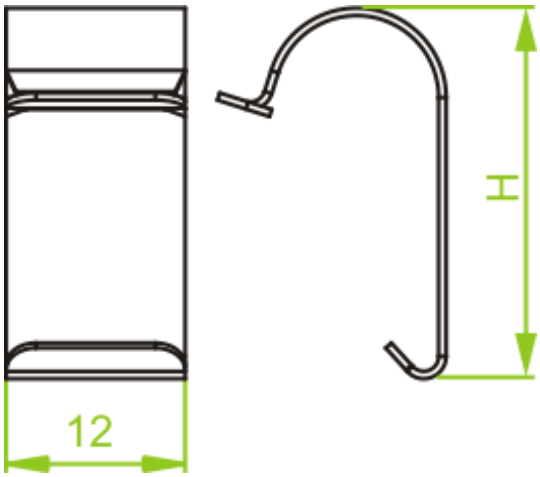

## Wersje

| Symbol | Numer katalogowy | Wysokość H (mm) | Ilość (szt.) |
|---|---|---|---|
| ZPNH30F | 135200 | 15 | 100 |
| ZPNH42F | 145200 | 29 | 100 |
| ZPNH50F | 155200 | 21 | 100 |
| ZPNH60F | 165200 | 29 | 100 |
| ZPNH80F | 185200 | 38 | 100 |
| ZPNH100F | 115200 | 26 | 100 |
| ZPNH110F | 125200 | 38 | 100 |

## Przykłady

