PATRZ KARTA - E58-30DPS280-HL



Czujnik odbiciowy, Sn=280mm, 4L, 10-30VDC, jasne, NPN, PNP, M30, metal, przewód 2m

Powering Business Worldwide

Typ	**E58-30DPS280-HL**
Catalog No.	**135682**
Alternate Catalog No.	**E58-30DPS280-HL**

Program dostaw

Funkcja podstawowa			Czujniki optyczne
Asortyment			E58 seria Harsh Duty
Możliwości podłączania			Przewód przyłączeniowy 2 m
Konstrukcja (wymiary zewnętrzne)		mm	M30 x 1,5
Znamionowe napięcie pracy	U_e		10 - 30 V DC
Wymiarowy odstęp załączania	S_n	mm	280
Opis			z ukryciem tylnej części (Perfect Prox)
przyłącze			4-przewodowe
Funkcja			Czujnik odbiciowy
Rodzaj światła			widoczny czerwony
Material			Stal nierdzewna
Rodzaj połączenia			NPN PNP
Zasada łączenia			załączanie na jasno

Informacje istotne w przypadku eksportu na rynek Północnej Ameryki

Product Standards UL 508; CSA-C22.2 No. 14; IEC60947-5-2; CE marking

UL File No. E166051

UL Category Control No. NRKH, NRKH7

CSA File No. UL report applies to both Canada and US

CSA Class No. –

North America Certification UL listed, certified by UL for use in Canada

Max. Voltage Rating 30 V DC

Degree of Protection IEC: IP68, IP69K; UL/CSA Type: 1, 2, 3, 3R, 3S, 4, 4x, 6, 6P, 12, 12K, 13

Dane Techniczne

Dane ogólne

Normy i przepisy			IEC/EN 60947-5-2
Temperatura otoczenia			-40 - +55
Wytrymałość udarowa mechaniczna		g	100 Czas udaru 3 ms
Stopień ochrony			IP69

Parametry

Znamionowa strefa działania			
Wymiarowy odstęp załączania	S_n	mm	280
Zasięg		mm	≦ 0.18
Znamionowe napięcie pracy	U_e		10 - 30 V DC
Znamionowy prąd pracy	I_e	mA	< 100
Czas odpowiedzi		ms	1.6
Wyświetlacz stanu łączenia		LED	czerwona
Funkcje zabezpieczające			Ochrona przeciwzwarciowa Ochrona przeciwzwarciowa Ochrona przed przerwaniem przewodu
przyłącze			4-przewodowe
Wykonanie			
Konstrukcja (wymiary zewnętrzne)		mm	M30 x 1,5
Możliwości podłączania			Przewód przyłączeniowy 2 m

Material		Stal nierdzewna

Świadectwo typu zgodnie z IEC/EN 61439

Dane techniczne dla zaświadczenia rodzaju konstrukcji		
Robocza temperatura otoczenia min.	°C	-40
Robocza temperatura otoczenia maks.	°C	55

Dane techniczne zgodne z ETIM 7.0

Czujniki (EG000026) / Czujnik optyczny z eliminacją wpływu tła (EC002719)

Elektrotechnika, automatyzacja i technologia / Czujniki binarne, czujniki bezpieczeństwa, technika pomiarowa produkcyjna / Czujnik optoelektroniczny / Czujnik optyczny z eliminacją wpływu tła (ecl@ss10.0.1-27-27-09-04 [AKP253013])

Zakres regulacji	mm	0 - 280
Strefa zadziałania	mm	0 - 0
Triangulacja		Eliminacja wpływu tła
Sygnalizacja stanu przedawaryjnego		Nie
Z funkcją czasową		Nie
Nominalna strefa działania	mm	280
Maksymalna strefa działania	mm	318
Maksymalny prąd wyjściowy	mA	100
Reflektor (odbłyśnik) dostarczany z czujnikiem		Nie
Wyjście analogowe 0 V ... 10 V		Nie
Wyjście analogowe 0 mA ... 20 mA		Nie
Wyjście analogowe 4 mA ... 20 mA		Nie
Wyjście analogowe -10 V ... +10 V		Nie
Z innym wyjściem analogowym		Nie
Procedura strojenia		Inne
Z analogowym interfejsem komunikacyjnym		Nie
Z interfejsem komunikacyjnym AS-Interface		Nie
Z interfejsem komunikacyjnym CANOpen		Nie
Z interfejsem komunikacyjnym DeviceNet		Nie
Z interfejsem komunikacyjnym Ethernet		Nie
Z interfejsem komunikacyjnym INTERBUS		Nie
Z interfejsem komunikacyjnym PROFIBUS		Nie
Z interfejsem komunikacyjnym RS-232		Nie
Z interfejsem komunikacyjnym RS-422		Nie
Z interfejsem komunikacyjnym RS-485		Nie
Z interfejsem komunikacyjnym SSD		Nie
Z interfejsem komunikacyjnym SSI		Nie
Liczba wyjść półprzewodnikowych z funkcją sygnalizacji		2
Liczba wyjść przekaźnikowych z funkcją sygnalizacji		0
Liczba zabezpieczonych wyjść półprzewodnikowych		0
Liczba zabezpieczonych wyjść przekaźnikowych		0
Rodzaj interfejsu z funkcji bezpieczeństwa		Inne
Rodzaj połączenia elektrycznego		Kabel
Sposób łączenia na wyjściu		PNP/NPN
Rodzaj funkcji przełączania		Inne
Klasa ochronności elementów eksploatacyjnych		Klasa ochronności 2
Kategoria ochrony przeciwwybuchowej dla gazów		Brak
Kategoria ochrony przeciwwybuchowej dla pyłów		Brak
Rodzaj konstrukcji obudowy		Cylinder gwintowany
Szerokość czujnika	mm	0
Średnica czujnika	mm	30
Wysokość czujnika	mm	0
Długość czujnika	mm	111
Tryb pracy czujnika		Tryb jasny
Rodzaj materiału powierzchni optycznej		Szkło

Materiał obudowy			Metal
Maksymalny prąd na wyjściu zabezpieczonym		mA	0
Minimalna odległość reflektora (odbłyśnika)		mm	0
Temperatura otoczenia		°C	-40 - 55
Czas reakcji		ms	1.6
Zasięg działania		m	0
Częstotliwość przełączania		Hz	312
Typ bezpieczeństwa zgodnie z IEC 61496-1			
Napięcie przełączania OSSD w stanie „wysokim”		V	30
Znamionowe napięcie sterowania Us dla AC 50 Hz		V	0 - 0
Znamionowe napięcie sterowania Us dla AC 60 Hz		V	0 - 0
Znamionowe napięcie sterowania Us dla DC		V	10 - 30
Rodzaj napięcia			DC
Z funkcją dozoru urządzenia podrzędnego			Nie
Klasa bezpieczeństwa lasera			Brak
Długość fali sensora		nm	660
Rodzaj światła			Inne
Plamka świetlna		mm^2	0
Średnica przewodu według AWG			22
Rodzaj materiału osłony przewodu			Polichlorek winylu (PVC)
Z blokadą ponownego zadziałania			Nie
Do układów bezpieczeństwa			Nie
Stopień ochrony (IP)			IP67

Aprobaty

Product Standards			UL 508; CSA-C22.2 No. 14; IEC60947-5-2; CE marking
UL File No.			E166051
UL Category Control No.			NRKH, NRKH7
CSA File No.			UL report applies to both Canada and US
CSA Class No.			–
North America Certification			UL listed, certified by UL for use in Canada
Max. Voltage Rating			30 V DC
Degree of Protection			IEC: IP68, IP69K; UL/CSA Type: 1, 2, 3, 3R, 3S, 4, 4x, 6, 6P, 12, 12K, 13

Wymiary

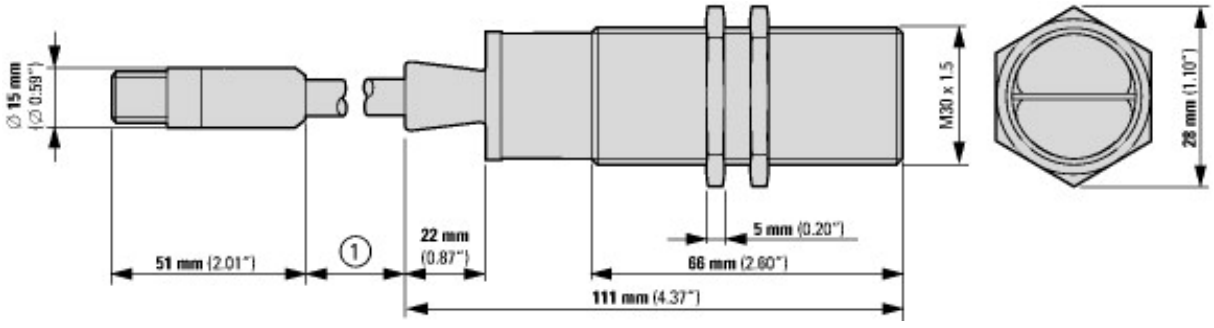

① Kabel połączeniowy: 2m

Pozostałe informacje o produkcie (łącza)

IL05305003Z E58 Series Harsh Environment Optical Sensors

IL05305003Z E58 Series Harsh Environment Optical Sensors	ftp://ftp.moeller.net/DOCUMENTATION/AWA_INSTRUCTIONS/IL05305003Z2018_05.pdf

© 05/2020 by Eaton Industries GmbH