PATRZ KARTA - NZM3-XHB-DA



Zespół wyłącznika głównego, +uchwyt dodatkowy, wielkość 3

Typ **NZM3-XHB-DA**
Catalog No. **118988**

Powering Business Worldwide

Program dostaw

Zakres dostawy	Uchwyt obrotowy sprzęgła drzwi z napędem obrotowym Add-on rotary handle on switch with "Deliberate Action" operation as per NFPA79 and UL508A Part 2 Przedłużenie osi NZM…-XV6 do głębokości montażowej 600 mm Zewnętrzna tabliczka ostrzegawcza/tabliczka informacyjna w języku niemieckim/ angielskim czarno-żółty symbol ostrzegawczy
Asortyment	Akcesoria
Akcesoria	Zespół wyłącznika głównego
Norma/Dopuszczenie	UL/CSA, IEC
Wielkość gabarytowa	NZM3
Opis	Zestaw używany jako wyłącznik główny
Funkcja	z czarnym uchwytem obrotowym sprzęgła drzwi
Stopień ochrony	IP66 UL/CSA Type 4X, Type 12
Locking facility	zamykany w położeniu 0 w uchwycie z maks. 3 kłódkami Możliwość modyfikacji także w położeniu I z blokadą drzwi zamykany w położeniu 0 na przełączniku
Blokada drzwi	Door interlock on OFF with max. 3 padlocks After the door interlock is activated, must not be opened while on ON or TRIP. Must only be opened on OFF możliwość obejścia z zewnątrz za pomocą wkrętaka w zamkniętym WYŁ. nie można obejść.
Project planning information	Zewnętrzna tabliczka ostrzegawcza/tabliczka informacyjna na zaczepy For enhanced busbar tag shroud on the incomer side, please order IP2X protection against contact with a finger.
Stosowane do	NZM3(-4) PN3(-4), N(S)3(-4)

Świadectwo typu zgodnie z IEC/EN 61439

Certyfikat konstrukcji IEC/EN 61439	
10.2 Wytrzymałość materiałów i części	
10.2.2 Odporność na korozję	Wymagania odnośnie normy produktowej zostały spełnione.
10.2.3.1 Wytrzymałość cieplna powłoki	Wymagania odnośnie normy produktowej zostały spełnione.
10.2.3.2 Rezystancja materiału izolacyjnego przy normalnym cieple	Wymagania odnośnie normy produktowej zostały spełnione.
10.2.3.3 Rezystancja materiału izolacyjnego przy nietypowym cieple	Wymagania odnośnie normy produktowej zostały spełnione.
10.2.4 Wytrzymałość na działanie promieniowania UV	Wymagania odnośnie normy produktowej zostały spełnione.
10.2.5 Podnoszenie	Nie dotyczy, ponieważ należy ocenić całą szafę sterowniczą.
10.2.6 Kontrola odporności na uderzenia	Nie dotyczy, ponieważ należy ocenić całą szafę sterowniczą.
10.2.7 Napisy	Wymagania odnośnie normy produktowej zostały spełnione.
10.3 Stopień ochrony powłok	Nie dotyczy, ponieważ należy ocenić całą szafę sterowniczą.
10.4 Odstępy izolacyjne powietrzne i prądów pełzających	Wymagania odnośnie normy produktowej zostały spełnione.
10.5 Ochrona przed porażeniem elektrycznym	Nie dotyczy, ponieważ należy ocenić całą szafę sterowniczą.
10.6 Montaż elementów eksploatacyjnych	Nie dotyczy, ponieważ należy ocenić całą szafę sterowniczą.
10.7 Wewnętrzne obwody prądowe i połączenia	Należy do zakresu odpowiedzialności wykonawcy szafy sterowniczej.
10.8 Przyłącza przewodów wchodzących z zewnątrz	Należy do zakresu odpowiedzialności wykonawcy szafy sterowniczej.
10.9 Właściwości izolacji	
10.9.2 Wytrzymałość elektryczna o częstotliwości roboczej	Należy do zakresu odpowiedzialności wykonawcy szafy sterowniczej.
10.9.3 Odporność na napięcie udarowe	Należy do zakresu odpowiedzialności wykonawcy szafy sterowniczej.
10.9.4 Sprawdzanie powłok z materiału izolacyjnego	Należy do zakresu odpowiedzialności wykonawcy szafy sterowniczej.
10.10 Nagrzanie	Oszacowanie nagrzania należy do zakresu odpowiedzialności wykonawcy szafy sterowniczej. Eator dostarczy danych na temat straty mocy aparatów.
10.11 Odporność na zwarcia	Należy do zakresu odpowiedzialności wykonawcy szafy sterowniczej. Przestrzegać wytycznych odnośnie aparatów łączeniowych.

10.12 Kompatybilność elektromagnetyczna		Należy do zakresu odpowiedzialności wykonawcy szafy sterowniczej. Przestrzegać wytycznych odnośnie aparatów łączeniowych.
10.13 Działanie mechaniczne		Spełnienie wymagań w aparacie jest jednoznaczne z przestrzeganiem instrukcji montażu (IL).

Dane techniczne zgodne z ETIM 7.0

Urządzenia niskonapięciowe (EG000017) / Napęd ręczny do przełączników (EC000229)		
Elektrotechnika, automatyzacja i technologia / Rozdzielnice niskonapięciowe / Wyłącznik mocy, odłącznik mocy (niskie napięcia) / Uchwyt do urządzeń sterujących (ecl@ss10.0.1-27-37-04-14 [AKF012014])		
Model zamykany		Tak
Kolor		Czarny
Do wyłączania awaryjnego		Nie
Obrotowy		Tak
Do wyłącznika		Tak
Do rozłącznika		Tak

Aprobaty

Product Standards		UL489; CSA-C22.2 No. 5-09; IEC60947, CE marking
UL File No.		E140305
UL Category Control No.		DIHS
CSA File No.		022086
CSA Class No.		1437-01
North America Certification		UL listed, CSA certified
Specially designed for North America		Designed as operating handle for Supply Circuit Disconnecting Means. Rotary handle with additional 4th position, beyond OFF, to release door interlock. UL 508A, NFPA 79, Industrial Machinery.
Degree of Protection		IEC: IP66, UL/CSA Type 4X, 12

Wymiary

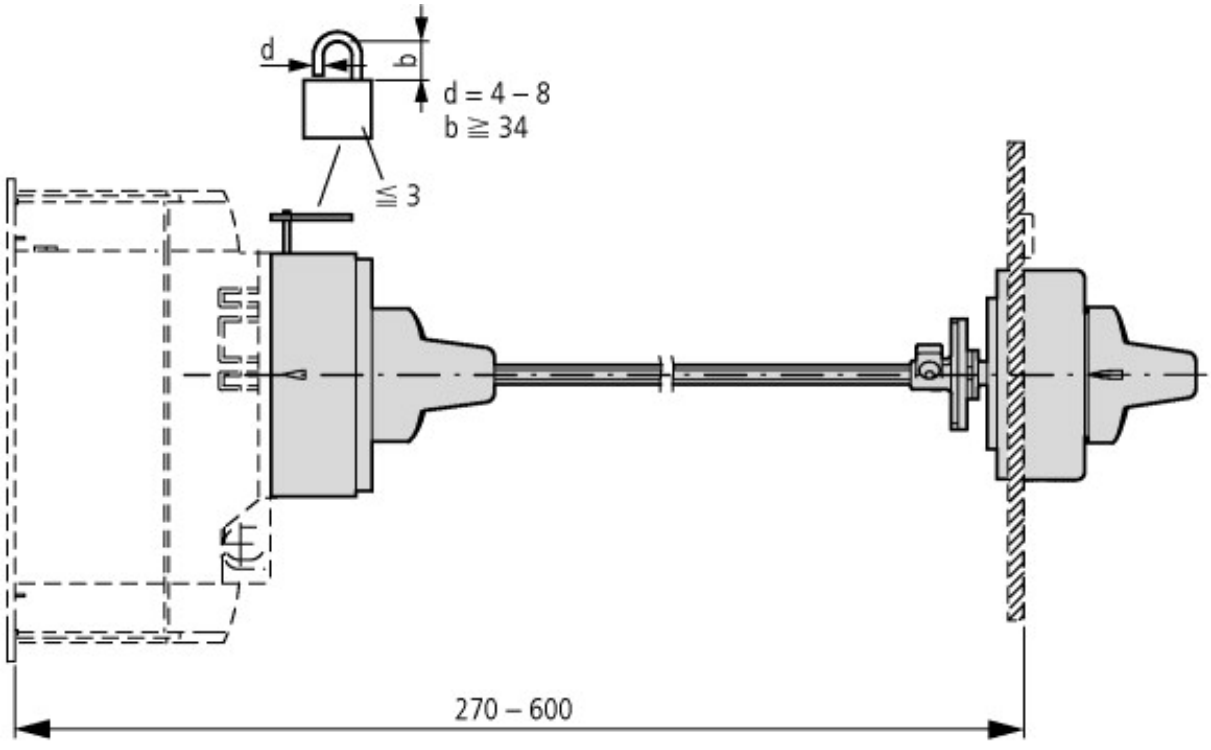

Pozostałe informacje o produkcie (łącza)

IL01219015Z (AWA1230-2496) Door coupling rotary handle, version for North America	
IL01219015Z (AWA1230-2496) Door coupling rotary handle, version for North America	ftp://ftp.moeller.net/DOCUMENTATION/AWA_INSTRUCTIONS/IL01219015Z2019_10.pdf

© 05/2020 by Eaton Industries GmbH