PATRZ KARTA - NZM1-XSRM-R

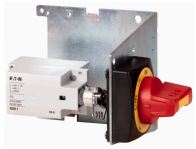

Zespół wyłącznika głównego, boczne prawe, czerwona, wielkość 1

Typ **NZM1-XSRM-R**
Catalog No. **266673**

Powering Business Worldwide™

Program dostaw

Zakres dostawy	Door coupling rotary handle Mounting brackets Special short extension shaft Zewnętrzna tabliczka ostrzegawcza/tabliczka informacyjna w języku niemieckim/ angielskim czarno-żółty symbol ostrzegawczy
Asortyment	Akcesoria
Akcesoria	Zespół wyłącznika głównego do montażu bocznego
Norma/Dopuszczenie	UL/CSA, IEC
Wielkość gabarytowa	NZM1
Opis	Zestaw używany jako wyłącznik główny
Funkcja	Do bezpośredniego montażu wyłącznika i rękojeści w bocznej ścianie szafy sterowniczej Czerwono-żółty do wył. bezp
Stopień ochrony	IP66 UL/CSA Type 4X, Type 12
Blokada drzwi	Lockable in 0 position on handle Narrowest minimum clearance between enclosure side plates of control panel and circuit-breaker is defined by mounting bracket. Extension cannot be used.
Project planning information	Zewnętrzna tabliczka ostrzegawcza/tabliczka informacyjna na zaczepy For enhanced busbar tag shroud on the incomer side, please order IP2X protection against contact with a finger.
Sterowanie	Sterowanie po stronie prawej
Stosowane do	NZM1(-4) PN1(-4), N(S)1(-4)

Wskazówki

Additional terminal arrangement for flange operator with mounting bracket

NZM1-XS(R)M-…, NZM2-XS(R)M-…

Additional terminals K25, K50, K95, K150 → 093827

Actuation:

3 pole
For actuation on the right

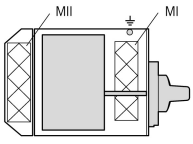

For actuation on the left

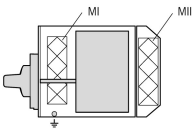

4-Pole
For actuation on the right

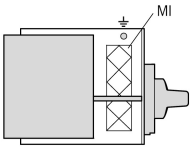

For actuation on the left

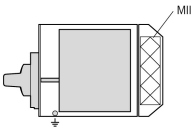

Mounting areas		WE				MII	
Variation options		V1	V2	V3	V4	V1	V2
Maximum number of additional terminals	K25	2 x	-	-	-	-	-
	K50	-	2 x	-	-	-	-
	K95	-	-	1 x	-	1 x	-
	K150	-	-	1 x	1 x	-	1 x

Example: In mounting area MI, variation option 1 allows the K25 additional terminal to be mounted twice.

Świadectwo typu zgodnie z IEC/EN 61439

Certyfikat konstrukcji IEC/EN 61439	
10.2 Wytrzymałość materiałów i części	
10.2.2 Odporność na korozję	Wymagania odnośnie normy produktowej zostały spełnione.
10.2.3.1 Wytrzymałość cieplna powłoki	Wymagania odnośnie normy produktowej zostały spełnione.
10.2.3.2 Rezystancja materiału izolacyjnego przy normalnym cieple	Wymagania odnośnie normy produktowej zostały spełnione.
10.2.3.3 Rezystancja materiału izolacyjnego przy nietypowym cieple	Wymagania odnośnie normy produktowej zostały spełnione.
10.2.4 Wytrzymałość na działanie promieniowania UV	Wymagania odnośnie normy produktowej zostały spełnione.
10.2.5 Podnoszenie	Nie dotyczy, ponieważ należy ocenić całą szafę sterowniczą.

10.2.6 Kontrola odporności na uderzenia	Nie dotyczy, ponieważ należy ocenić całą szafę sterowniczą.
10.2.7 Napisy	Wymagania odnośnie normy produktowej zostały spełnione.
10.3 Stopień ochrony powłok	Nie dotyczy, ponieważ należy ocenić całą szafę sterowniczą.
10.4 Odstępy izolacyjne powietrzne i prądów pełzających	Wymagania odnośnie normy produktowej zostały spełnione.
10.5 Ochrona przed porażeniem elektrycznym	Nie dotyczy, ponieważ należy ocenić całą szafę sterowniczą.
10.6 Montaż elementów eksploatacyjnych	Nie dotyczy, ponieważ należy ocenić całą szafę sterowniczą.
10.7 Wewnętrzne obwody prądowe i połączenia	Należy do zakresu odpowiedzialności wykonawcy szafy sterowniczej.
10.8 Przyłącza przewodów wchodzących z zewnątrz	Należy do zakresu odpowiedzialności wykonawcy szafy sterowniczej.
10.9 Właściwości izolacji	
10.9.2 Wytrzymałość elektryczna o częstotliwości roboczej	Należy do zakresu odpowiedzialności wykonawcy szafy sterowniczej.
10.9.3 Odporność na napięcie udarowe	Należy do zakresu odpowiedzialności wykonawcy szafy sterowniczej.
10.9.4 Sprawdzanie powłok z materiału izolacyjnego	Należy do zakresu odpowiedzialności wykonawcy szafy sterowniczej.
10.10 Nagrzanie	Oszacowanie nagrzania należy do zakresu odpowiedzialności wykonawcy szafy sterowniczej. Eator dostarczy danych na temat straty mocy aparatów.
10.11 Odporność na zwarcia	Należy do zakresu odpowiedzialności wykonawcy szafy sterowniczej. Przestrzegać wytycznych odnośnie aparatów łączeniowych.
10.12 Kompatybilność elektromagnetyczna	Należy do zakresu odpowiedzialności wykonawcy szafy sterowniczej. Przestrzegać wytycznych odnośnie aparatów łączeniowych.
10.13 Działanie mechaniczne	Spełnienie wymagań w aparacie jest jednoznaczne z przestrzeganiem instrukcji montażu (IL).

Dane techniczne zgodne z ETIM 7.0

Urządzenia niskonapięciowe (EG000017) / Napęd ręczny do przełączników (EC000229)	
Elektrotechnika, automatyzacja i technologia / Rozdzielnice niskonapięciowe / Wyłącznik mocy, odłącznik mocy (niskie napięcia) / Uchwyt do urządzeń sterujących (ecl@ss10.0.1-27-37-04-14 [AKF012014])	
Model zamykany	Tak
Kolor	Czerwony
Do wyłączania awaryjnego	Tak
Obrotowy	Tak
Do wyłącznika	Tak
Do rozłącznika	Tak

Aprobaty

Product Standards	UL489; CSA-C22.2 No. 5-09; IEC60947, CE marking
UL File No.	E140305
UL Category Control No.	DIHS
CSA File No.	022086
CSA Class No.	1437-01
North America Certification	UL listed, CSA certified
Degree of Protection	IEC: IP66, UL/CSA Type 4X, 12

Wymiary

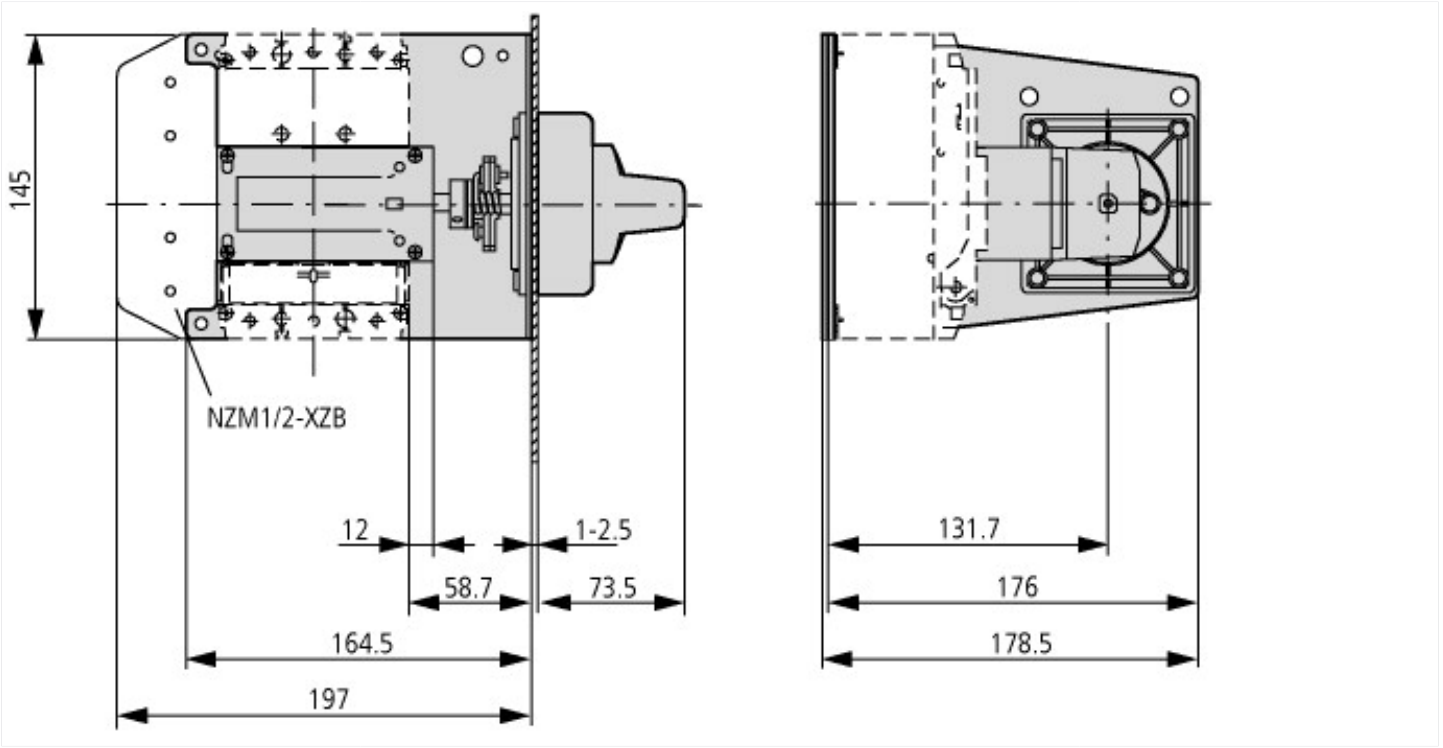

Pozostałe informacje o produkcie (łącza)

IL01203006Z (AWA1230-2041) Side wall actuator NZM1	
IL01203006Z (AWA1230-2041) Side wall actuator NZM1	ftp://ftp.moeller.net/DOCUMENTATION/AWA_INSTRUCTIONS/IL01203006Z2017_01.pdf

© 05/2020 by Eaton Industries GmbH