# PATRZ KARTA - M22S-DP-S-X0



**Przycisk grzybkowy, RMQ-Titan, Kolor grzybka, Z samopowrotem, Kolor grzybka czarny, czarny, z opisem, Pierścień czołowy czarny**

Powering Business Worldwide

| | |
|---|---|
| **Typ** | **M22S-DP-S-X0** |
| **Catalog No.** | **216725** |
| **Alternate Catalog No.** | **M22S-DP-S-X0Q** |

## Program dostaw

| | | | |
|---|---|---|---|
| Asortyment | | | RMQ-Titan |
| Funkcja podstawowa | | | Napędy przycisków grzybkowych |
| Pojedyncze urządzenie / kompletne urządzenie | | | Urządzenie pojedyncze |
| Wykonanie | | | Kolor grzybka |
| | | | Z samopowrotem |
| **Kolor** | | | |
| Kolor grzybka | | | czarny |
| Kolor grzybka | | | 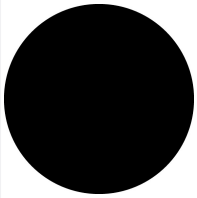 |
| **Wkładka przycisku** | | | |
| Wkładka przycisku | | | czarny |
| Wkładka przycisku | | |  |
| | | | z opisem |
| Stopień ochrony | | | IP66, IP67, IP69 |
| Pierścien czołowy | | | Pierścień czołowy czarny |
| Podłączanie do SmartWire-DT | | | tak<br>z przyłączami SWD-RMQ |
| Wymiary czołowe | | | 22 x 22 |
| Funkcja | | | Z samopowrotem |

## Dane Techniczne

### Dane ogólne

| | | | |
|---|---|---|---|
| Normy i przepisy | | | IEC/EN 60947<br>VDE 0660 |
| Trwałość, mechaniczna | cykle łączenia | x $10^6$ | > 5 |
| Maksymalna częstotliwość zadziałań | cykle łączenia/godz. | | ≦ 3600 |
| Siła uruchamiająca | | N E t | ≦ 5 |
| Wytrzymałość klimatyczna | | | Klimat wilgotny/ciepły, stały, wg IEC 60068-2-78<br>Klimat wilgotny/ciepły, zmienny, wg IEC 60068-2-30 |
| Stopień ochrony | | | IP66, IP67, IP69 |
| Temperatura otoczenia | | | |
| otwarte | | °C | -25 - +70 |
| Przechowywanie | | °C | - 40 - + 80 |
| Położenie montażowe | | | dowolne, zgodne z wymaganiami |
| Wytrymałość udarowa mechaniczna | | g | 30<br>Czas udaru 11 ms<br>półsinusoidalny<br>zgodnie z IEC 60068-2-27 |
| dopuszczenia do użytkowania na morzu | | | DNV |

| | | | |
|---|---|---|---|
| | | | GL<br>LR |
| | | | 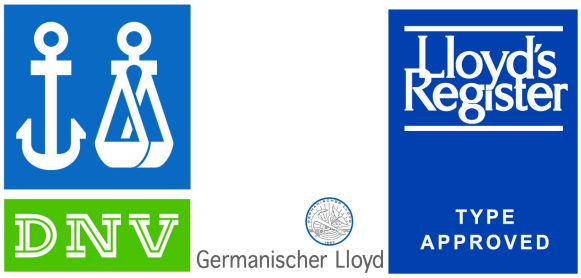 |

## Świadectwo typu zgodnie z IEC/EN 61439

| | | | |
|---|---|---|---|
| Dane techniczne dla zaświadczenia rodzaju konstrukcji | | | |
| Znamionowy prąd pracy do podania straty mocy | $I_n$ | A | 0 |
| Strata mocy na biegun, w zależności od prądu | $P_{vid}$ | W | 0 |
| Strata mocy elementu eksploatacyjnego, w zależności od prądu | $P_{vid}$ | W | 0 |
| Strata mocy statyczna, niezależnie od prądu | $P_{vs}$ | W | 0 |
| Zdolność oddawania straty mocy | $P_{ve}$ | W | 0 |
| Robocza temperatura otoczenia min. | | °C | -25 |
| Robocza temperatura otoczenia maks. | | °C | 70 |
| Certyfikat konstrukcji IEC/EN 61439 | | | |
| 10.2 Wytrzymałość materiałów i części | | | |
| 10.2.2 Odporność na korozję | | | Wymagania odnośnie normy produktowej zostały spełnione. |
| 10.2.3.1 Wytrzymałość cieplna powłoki | | | Wymagania odnośnie normy produktowej zostały spełnione. |
| 10.2.3.2 Rezystancja materiału izolacyjnego przy normalnym cieple | | | Wymagania odnośnie normy produktowej zostały spełnione. |
| 10.2.3.3 Rezystancja materiału izolacyjnego przy nietypowym cieple | | | Wymagania odnośnie normy produktowej zostały spełnione. |
| 10.2.4 Wytrzymałość na działanie promieniowania UV | | | na życzenie |
| 10.2.5 Podnoszenie | | | Nie dotyczy, ponieważ należy ocenić całą szafę sterowniczą. |
| 10.2.6 Kontrola odporności na uderzenia | | | Nie dotyczy, ponieważ należy ocenić całą szafę sterowniczą. |
| 10.2.7 Napisy | | | Wymagania odnośnie normy produktowej zostały spełnione. |
| 10.3 Stopień ochrony powłok | | | Nie dotyczy, ponieważ należy ocenić całą szafę sterowniczą. |
| 10.4 Odstępy izolacyjne powietrzne i prądów pełzających | | | Wymagania odnośnie normy produktowej zostały spełnione. |
| 10.5 Ochrona przed porażeniem elektrycznym | | | Nie dotyczy, ponieważ należy ocenić całą szafę sterowniczą. |
| 10.6 Montaż elementów eksploatacyjnych | | | Nie dotyczy, ponieważ należy ocenić całą szafę sterowniczą. |
| 10.7 Wewnętrzne obwody prądowe i połączenia | | | Należy do zakresu odpowiedzialności wykonawcy szafy sterowniczej. |
| 10.8 Przyłącza przewodów wchodzących z zewnątrz | | | Należy do zakresu odpowiedzialności wykonawcy szafy sterowniczej. |
| 10.9 Właściwości izolacji | | | |
| 10.9.2 Wytrzymałość elektryczna o częstotliwości roboczej | | | Należy do zakresu odpowiedzialności wykonawcy szafy sterowniczej. |
| 10.9.3 Odporność na napięcie udarowe | | | Należy do zakresu odpowiedzialności wykonawcy szafy sterowniczej. |
| 10.9.4 Sprawdzanie powłok z materiału izolacyjnego | | | Należy do zakresu odpowiedzialności wykonawcy szafy sterowniczej. |
| 10.10 Nagrzanie | | | Nie dotyczy. |
| 10.11 Odporność na zwarcia | | | Należy do zakresu odpowiedzialności wykonawcy szafy sterowniczej. Przestrzegać wytycznych odnośnie aparatów łączeniowych. |
| 10.12 Kompatybilność elektromagnetyczna | | | Należy do zakresu odpowiedzialności wykonawcy szafy sterowniczej. Przestrzegać wytycznych odnośnie aparatów łączeniowych. |
| 10.13 Działanie mechaniczne | | | Spełnienie wymagań w aparacie jest jednoznaczne z przestrzeganiem instrukcji montażu (IL). |

## Dane techniczne zgodne z ETIM 7.0

Urządzenia niskonapięciowe (EG000017) / Napęd przycisku grzybkowego (EC001038)

Elektrotechnika, automatyzacja i technologia / Rozdzielnice niskonapięciowe / Urządzenie sterujące, sygnalizacyjne / Przednia część przycisku grzybkowego (ecl@ss10.0.1-27-37-12-12 [AKF030014])

| | | | |
|---|---|---|---|
| Kolor przycisku | | | Czarny |
| Kształt soczewki | | | Okrągły |
| Średnica grzybka | | mm | 36.5 |
| Średnica otworu | | mm | 22.5 |
| Szerokość otworu | | mm | 0 |

| | | | |
|---|---|---|---|
| Wysokość otworu | | mm | 0 |
| Stopień ochrony (IP) | | | IP67/IP69K |
| Stopień ochrony (NEMA) | | | 4X |
| Rodzaj przycisku | | | Płaski |
| Z podświetleniem | | | Nie |
| Bez samopowrotu | | | Nie |
| Z samopowrotem | | | Tak |
| Z pierścieniem czołowym | | | Tak |
| Materiał pierścienia czołowego | | | Tworzywo sztuczne |
| Kolor pierścienia czołowego | | | Czarny |
| Do wyłączania awaryjnego | | | Nie |
| Sposób odblokowania | | | Brak |

## Aprobaty

| | | | |
|---|---|---|---|
| Product Standards | | | IEC/EN 60947-5; UL 508; CSA-C22.2 No. 14-05; CSA-C22.2 No. 94-91; CE marking |
| UL File No. | | | E29184 |
| UL Category Control No. | | | NKCR |
| CSA File No. | | | 012528 |
| CSA Class No. | | | 3211-03 |
| North America Certification | | | UL listed, CSA certified |
| Degree of Protection | | | UL/CSA Type 3R, 4X, 12, 13 |

## Wymiary

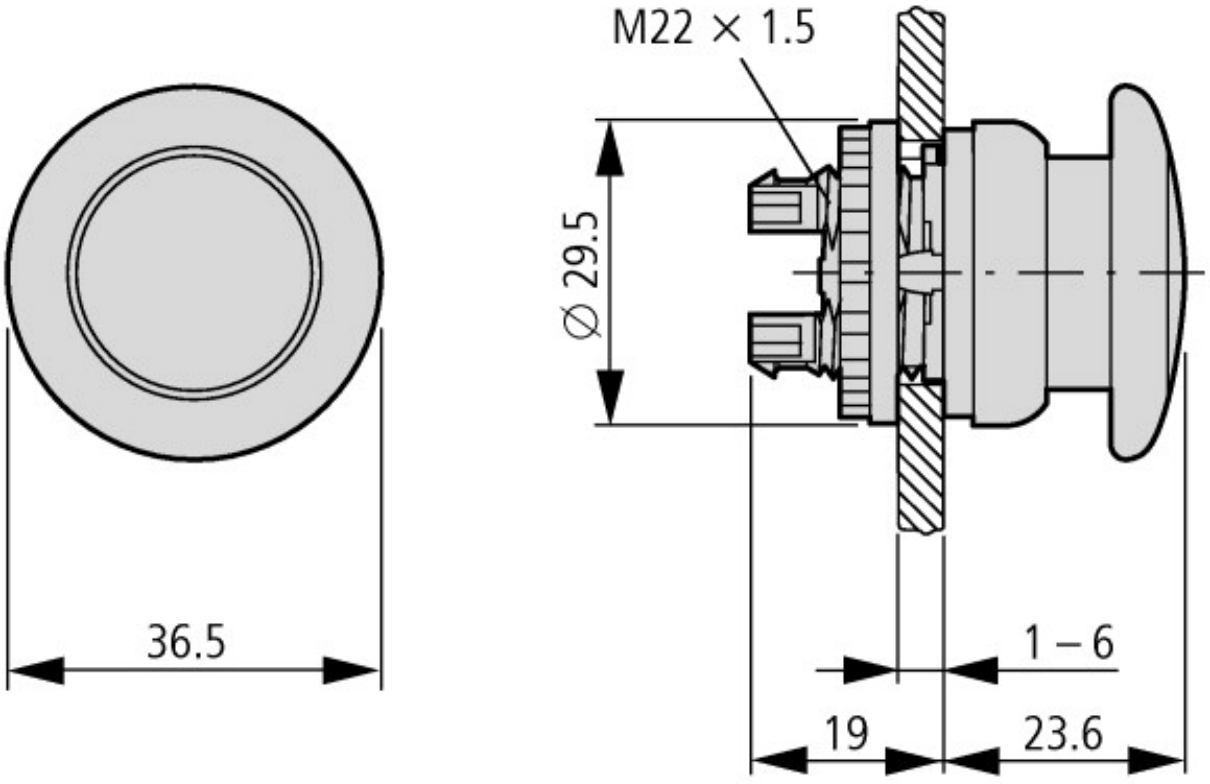

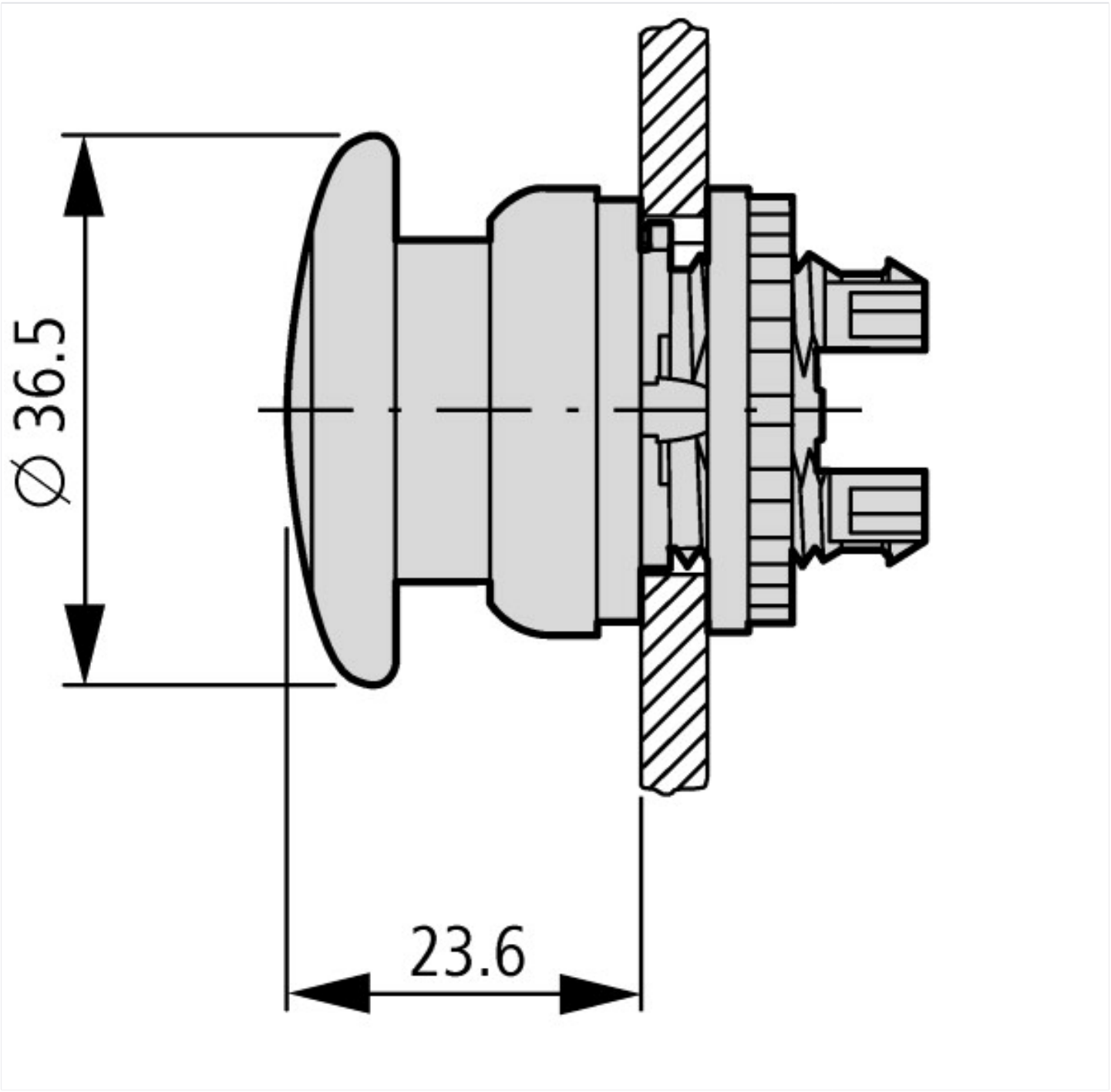


## Pozostałe informacje o produkcie (łącza)

| **IL04716002Z (AWA1160-1745) System RMQ-Titan** | |
|---|---|
| IL04716002Z (AWA1160-1745) System RMQ-Titan | ftp://ftp.moeller.net/DOCUMENTATION/AWA_INSTRUCTIONS/IL04716002Z2018_10.pdf |


© 05/2020 by Eaton Industries GmbH