SIEMENS

Karta informacyjna 8UD1721-0AB11

Handle with masking frame standard without tolerance compensation
Accessory for: 3VA1/2 100/160/250



Wersja	
Nazwa markowa produktu	SENTRON
wykonanie uchwytu	szary
wykonanie systemu zamknięć do drzwi	Blokada drzwi
Stopień ochrony IP	IP65

Szczegóły produktu	
wyposażenie produktu / blokada	Tak
element składowy produktu	
• przedłużenie osi	Nigdy
• uchwyt wyłączania awaryjnego	Nigdy
właściwość produktu / zamykanie	Tak

Akcesoria	
akcesoria	Uchwyt z osłoną

Konstrukcja mechaniczna	
wysokość	75 mm
szerokość	75 mm
głębokość	76,8 mm
masa netto	163,5 g

Zmiany zastrzeżone
© Copyright Siemens

Certyfikaty

General Product Approval	Shipping Approval	other
CSA, UL	LRS	Miscellaneous

Więcej informacji

Information- and Downloadcenter (Catalogs, Brochures,…)
http://www.siemens.com/lowvoltage/catalogs

Industry Mall (Online ordering system)
https://mall.industry.siemens.com/mall/en/en/Catalog/product?mlfb=8UD1721-0AB11

Service&Support (Manuals, Certificates, Characteristics, FAQs,...)
https://support.industry.siemens.com/cs/ww/pl/ps/8UD1721-0AB11

Image database (product images, 2D dimension drawings, 3D models, device circuit diagrams, ...)
http://www.automation.siemens.com/bilddb/cax_en.aspx?mlfb=8UD1721-0AB11

CAx-Online-Generator
http://www.siemens.com/cax

Tender specifications
http://www.siemens.com/specifications

Zmiany zastrzeżone
© Copyright Siemens

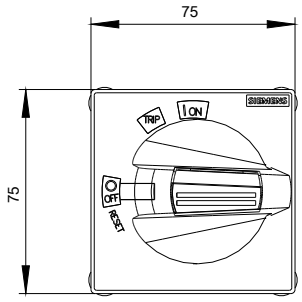

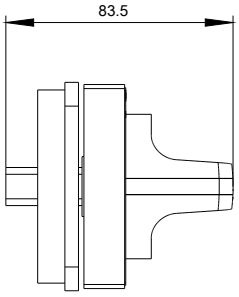

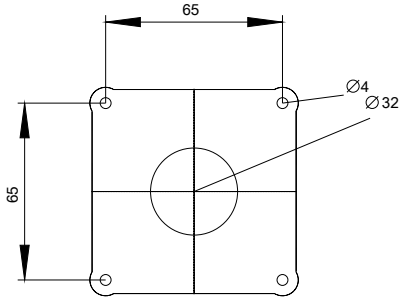

Zmiany zastrzeżone
© Copyright Siemens

Zmiany zastrzeżone
© Copyright Siemens