GRUPOWY (HOTELOWY) Z WEJŚCIAMI STERUJĄCYMI „ZAŁĄCZ WSZYSTKO" I „WYŁĄCZ WSZYSTKO"

BIS-412 / BIS-412M / BIS-412i / BIS-412iM

PRZEZNACZENIE

Przekaźniki przeznaczone są do pracy w układzie grupowym. Pojedynczy przekaźnik pozwala na załączenie i wyłączenie sterowanego odbiornika po każdorazowym impulsie prądu spowodowanym naciśnięciem przycisku chwilowego (dzwonkowego) sterowania lokalnego. Układ grupowy pozwala na wyłączenie lub włączenie przyciskami sterowania centralnego wszystkich odbiorników podłączonych do poszczególnych przekaźników.



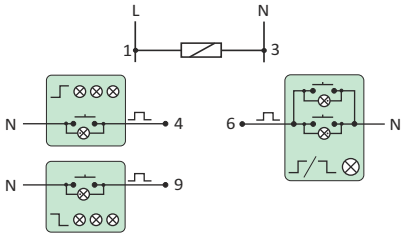

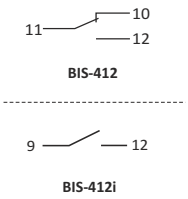

zasilanie	
BIS-412(i/M) 230V	100÷265V AC
BIS-412(i/M) 24V	9÷30V AC/DC
styk / prąd obciążenia (AC-1)	
BIS-412(M)	separowany 1OC / <16
BIS-412i(M)	separowany 1OC / <16 (160A/20ms)
prąd impulsu sterującego N	<5mA
opóźnienie zadziałania	0,1÷0,2s
sygnalizacja zasilania	LED zielona
sygnalizacja zadziałania	LED czerwona
pobór mocy	
stan czuwania	0,15W
stan załączenia	0,6W
temperatura pracy	-25÷50°C
przyłącze	zaciski śrubowe 2,5mm²
wymiary	1 moduł (18mm)
montaż	na szynie TH-35
stopień ochrony	IP20

DZIAŁANIE

Sterowanie lokalne

Załączenie odbiornika następuje po impulsie prądu spowodowanym naciśnięciem jednego, dowolnego przycisku chwilowego ⎍/⎏⊗ z grupy sterowania lokalnego. Styk przekaźnika przełączany jest w pozycję 7-10. Po następnym impulsie nastąpi wyłączenie odbiornika (styk powraca do pozycji 7-12).

Sterowanie centralne

WYŁĄCZ WSZYSTKIE - po impulsie prądu spowodowanym naciśnięciem przycisku chwilowego ⎏⊗⊗⊗ nastąpi wyłączenie wszystkich odbiorników (bez względu na ich stan - wyłączenia czy załączenia) sterowanych indywidualnie poszczególnymi przekaźnikami. Styk w każdym przekaźniku zostanie przełączony w pozycję 7-12.

ZAŁĄCZ WSZYSTKIE - po impulsie prądu spowodowanym naciśnięciem przycisku chwilowego ⎍⊗⊗⊗ nastąpi włączenie wszystkich odbiorników (bez względu na ich stan - wyłączenia czy załączenia) sterowanych indywidualnie poszczególnymi przekaźnikami. Styk w każdym przekaźniku zostanie przełączony w pozycję 7-10.

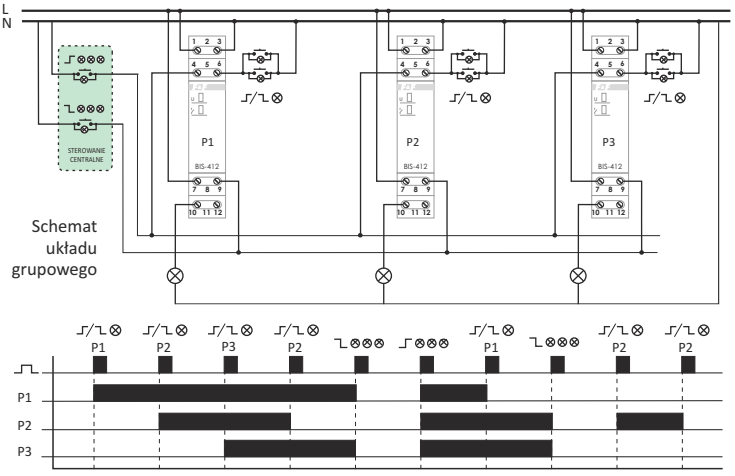

Schemat układu grupowego

UWAGA!

i - wersja ze stykiem przystosowanym do współpracy z odbiornikami o dużym prądzie startowym, takimi jak: świetlówki LED, świetlówki ESL, transformatory elektroniczne, lampy wyładowcze, itp.

M - wersja przekaźników z „pamięcią" pozycji styku, tzn. po załączeniu zasilania zostanie przywrócony stan przekaźnika jaki był w momencie wyłączenia zasilania.

Wersje przekaźników zasilane 230V mogą współpracować z przyciskami podświetlanymi.

CIEKAWE I PRAKTYCZNE APLIKACJE

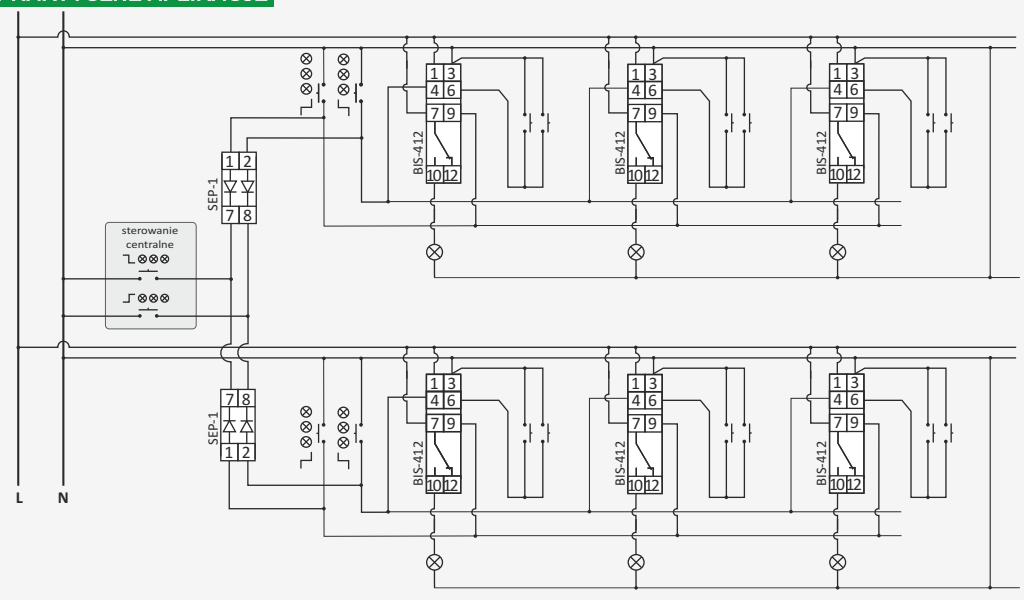

Przykładowy układ podziału na podgrupy z zastosowaniem separatorów sygnału wejściowego SEP-01 (str. 178)