PATRZ KARTA - M22-XBK-ESS



Żółta tabliczka D = 60 mm z symb. kontrolowanego stopu

Typ	**M22-XBK-ESS**
Catalog No.	**180472**
Alternate Catalog No.	**M22-XBK-ESS**

Powering Business Worldwide™

Program dostaw

Asortyment			Akcesoria
Funkcja podstawowa – akcesoria			Tabliczki do wyłączników bezpieczeństwa
Kształt			Średnica 60 mm
Opis			Symbol (5638) ZATRZYMANIA AWARYJNEGO
Kolor			
			żółty
Wartość RAL			RAL 1004
Stopień ochrony			IP66
Podłączanie do SmartWire-DT			nie
Wskazówki			
Opis czarny			

Dane Techniczne

Dane ogólne

Stopień ochrony			IP66
dopuszczenia do użytkowania na morzu			DNV GL LR

Dane techniczne zgodne z ETIM 7.0

Urządzenia niskonapięciowe (EG000017) / Tabliczka opisowa do elementów sterowniczych (EC000624)			
Elektrotechnika, automatyzacja i technologia / Rozdzielnice niskonapięciowe / Urządzenie sterujące, sygnalizacyjne / Tabliczka opisu do urządzeń sterujących (ecl@ss10.0.1-27-37-12-25 [AKF043014])			
Nadruk			Inne
Nadruk symbolu ISO			Inne
Kolor			Żółty
Model/kształt/forma			Okrągły
Szerokość		mm	60
Wysokość		mm	60
Średnica zewnętrzna		mm	60

Wymiary

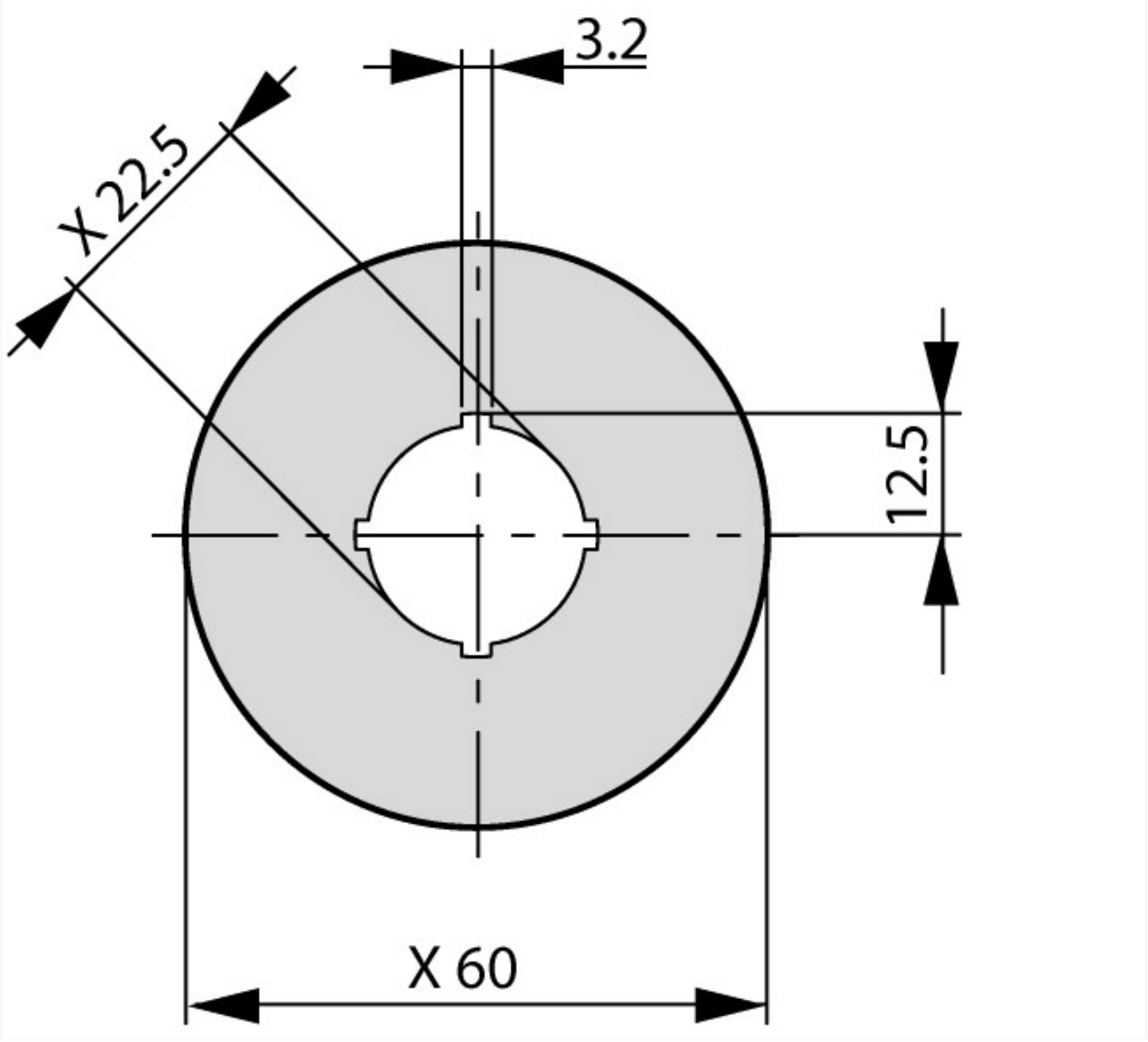

© 07/2020 by Eaton Industries GmbH