Mufy żelowe Break

Najszybszy sposób na wykonanie połączenia przewodów w ziemi lub pod wodą!

Brak daty ważności

5 lat
gwarancji

Do wielokrotniego wykonywania połączeń

IP 68

Wyprodukowane we
Włoszech

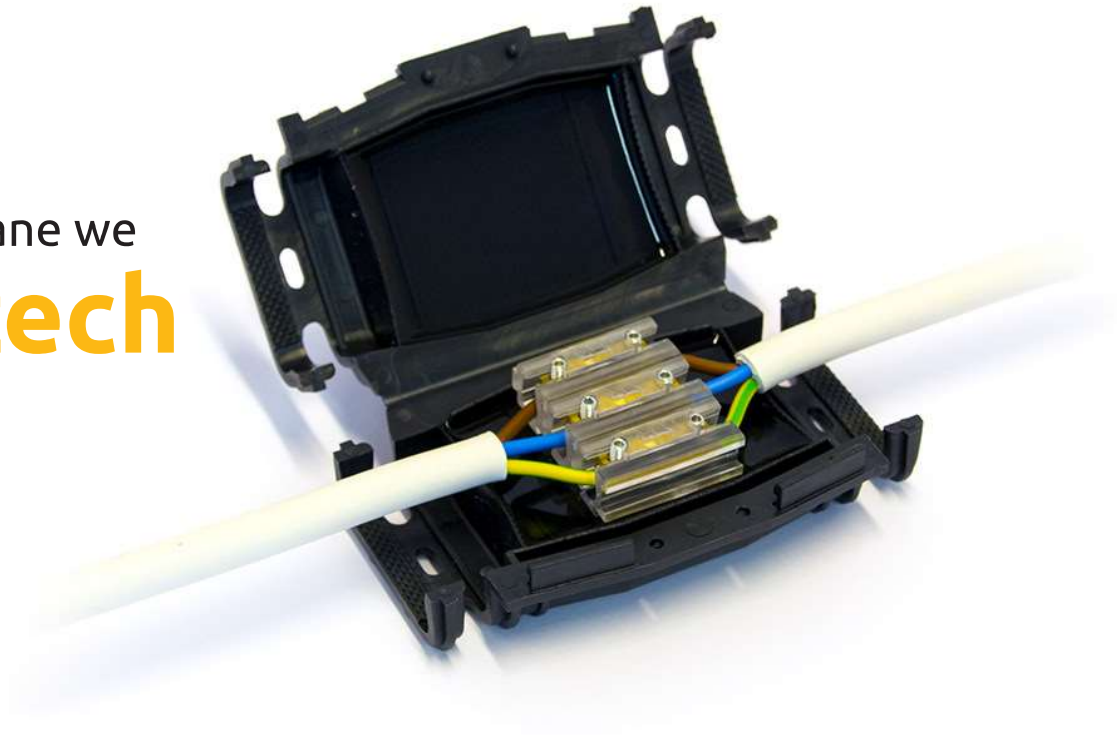

Mufy żelowe Break

Mufy żelowe gwarantują izolację połączeń lub odgałęzień przewodów/kabli niskiego napięcia jedno- lub wielożyłowych w zakresie napięć od 0.6/1 kV.

Ta grupa produktów obejmuje mufy do połączeń liniowych i odgałęźnych. Pierwsze z nich umożliwiają wyprowadzenie przewodów jedno i wielożyłowych o maks. przekroju odpowiednio 1x185 mm² i 4x25 mm²; natomiast mufy odgałęźne mogą współpracować z przewodami maks. 1x120 mm² i 4x10 mm².

Izolację fazową w każdym typie mufy stanowi specjalny separator, dołączony do zestawu, można również zastosować innowacyjne modułowe złączki do połączeń maksymalnie 5 przewodów 35 mm².

Dane techniczne
- Stopień ochrony IP 68
- Temperatura pracy od -20 °C do +90 °C

Normy i standardy
- EN 50393 (0.6/1 kV)
- EN 60529
- Dyrektywa RoHS 2011/65/EC
- 20-37/2-1, 20-37/7
- EN 60695-2-11



Break 25	Break 30	Break 50	Break 50Y	Break 100
MBG0025A24	MBG0030A24	MBG0050A24	MBG0050Y24	MBG0100A24

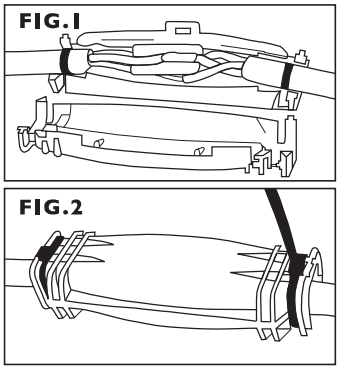

Instrukcja obsługi

1. Wyciągnij przewody i odsłoń żyły przewodzące
2. Zaciśnij żyły przewodzące za pomocą tulei zaciskowych lub połącz przewody za pomocą złączek
3. Zanurz żyły przewodzące w żelu przyciskając je w punktach wejścia i wyjścia w celu ułatwienia przełamania łamliwych ścianek
4. Umocuj przewody przy pomocy opasek kablowych dostarczonych w zestawie (FIG. 1)
5. Zatrzaśnij całość i sprawdź czy jest widoczny niewielki wyciek żelu przez końcowe punkty mufy dookoła przewodów. Jeżeli nie ma przecieku, otwórz ponownie mufę i włóż kilka części odciętej powłoki izolacyjnej usuniętej uprzednio z przewodu.
6. Zamknij całość na zatrzaski i dobezpiecz przy pomocy opasek zaciskowych dostarczonych w zestawie (FIG. 2)



Charakterystyka produktu

• Dwuczęściowy otwierany korpus polipropylenowy z opatentowanym systemem wodoszczelnym, z podłużnym użebrowaniem (1), służącym jako pojemnik żelu izolującego. Na obu końcach mufy są specjalne ścianki (2), zapobiegające wypłynięciu żelu na zewnątrz, zapewniające jednocześnie wodoszczelność.
• Wzdłużne przemieszczanie się przewodów jest ograniczone dzięki dodatkowym użebrowaniom na końcach mufy (3) oraz dzięki zastosowaniu opasek kablowych, dołączonych do każdego pakietu.
• Opatentowany separator składający się dwóch płytek z zatrzaskiem blokującym, które umożliwiają obustronne łączenie oraz dwoma występami, które blokują płytki.
• Na końcu każdej mufy znajdują się dwa otwory do umieszczania i zamocowania opasek kablowych. Otwieranie korpusu mufy może odbywać się jedynie przy pomocy narzędzi zgodnych
z normą CEI 64-8.

Zalety

• Połączenie wielokrotne (możliwe ponowne otwarcie mufy)
• Wysoka wytrzymałość mechaniczna przy szerokim zakresie temperatur pracy
• Szybka, bezproblemowa instalacja
• Usieciowana masa żelowa w dwuczęściowej skorupie (nie wymaga dodatkowego izolowania)
• Uniwersalność zastosowania, nawet w warunkach zanurzenia
• wysoka wodoszczelność
• wysoki poziom izolacji elektrycznej
• zabezpieczenie przed przesuwaniem się przewodów
• wysoka odporność na działanie chemikaliów i promieni UV
• Brak daty przydatności do użycia

Zawartość zestawu*

• Korpus mufy wypełniony masą żelową
• Opaski kablowe
• Separator

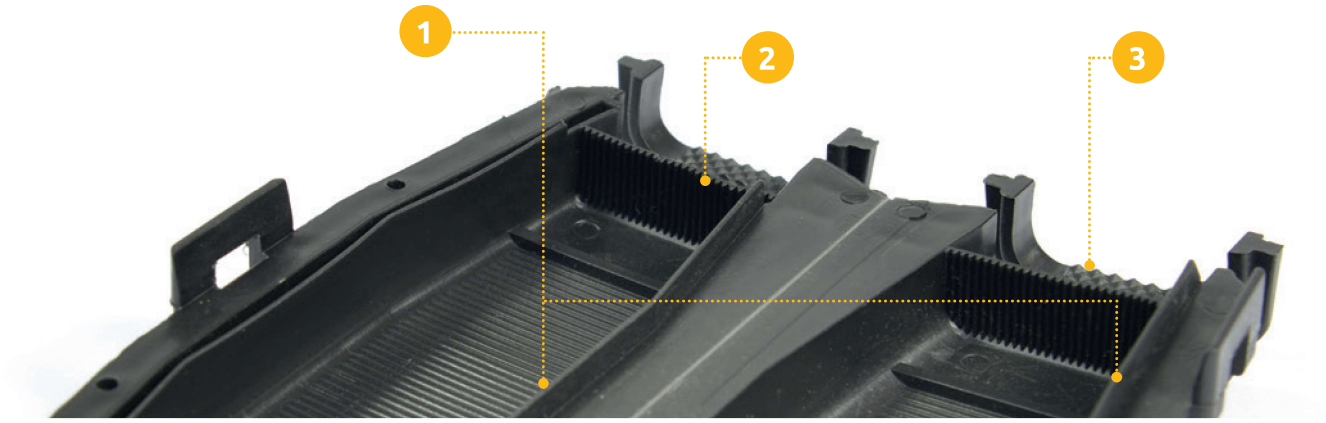

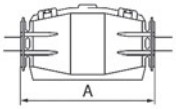

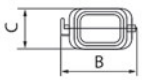

Kod produktu	Typ	Typ połączenia	Główny (mm²)		Odgałęźny (mm²)		Główny (mm²)		Odgałęźny (mm²)		Główny (mm²)		Odgałęźny (mm²)		Główny (mm²)		Odgałęźny (mm²)		Opakowanie (szt.)	Wymiary (mm)		
			Min.	Max.	Min.	Max.	Min.	Max.	Min.	Max.	Min.	Max.	Min.	Max.	Min.	Max.	Min.	Max.		A	B	C
MBG0025A24	Break 25	Przewód główny	1.5	25	-	-	-	-	-	-	-	-	-	-	-	-	-	-	4	70	42	24
		Przewód odgałęźny	1.5	25	1.5	10	-	-	-	-	-	-	-	-	-	-	-	-				
MBG0030A24	Break 30	Przewód główny	1.5	50	-	-	1.5	10	-	-	1.5	4	-	-	1.5	2.5	-	-	5	100	59	34
		Przewód odgałęźny	1.5	50	1.5	35	-	-	-	-	-	-	-	-	-	-	-	-				
MBG0050A24	Break 50	Przewód główny	10	120	-	-	6	16	-	-	1.5	10	-	-	1.5	10	-	-	3	165	62	36
		Przewód odgałęźny	10	70	1.5	35	1.5	10	1.5	6	1.5	10	1.5	4	1.5	6	1.5	4				
MBG0100A24	Break 100	Przewód główny	35	185	-	-	16	50	-	-	4	25	-	-	6	25	-	-	1	220	100	50
		Przewód odgałęźny	25	150	10	120	10	35	6	25	4	16	2.5	4	6	16	2.5	10				
MBG0050Y24	Break 50Y	Przewód główny	-	-	-	-	-	-	-	-	-	-	-	-	-	-	-	-	1	180	105	36
		Przewód odgałęźny	6	70	2.5	50	1.5	25	1.5	16	2.5	16	1.5	10	2.5	16	1.5	10				

Seria składa się z trzech typów jednopolowych złączek MC06, MC16, MC35 i pozwala na łączenie przewodów miedzianych o maksymalnych przekrojach odpowiednio 6mm², 16 mm², 35 mm².
Modele tego samego rozmiaru można łączyć w grupy od 2 do 5 torów. W kombinacji 3- i 5-polowej złączki tworzą kształt piramidy, który zajmuje optymalną przestrzeń, co jest szczególnie istotne przy zastosowaniu w mufach żelowych oraz żywicznych. Możliwe jest również łączenie złączek w moduły o różnych przekrojach.

Materiały

- Samogasnący poliwęglan transparentny - korpus izolacyjny
- Mosiądz CW 614 N – część przewodząca
- Stal ocynkowana - śruby dociskowe

Dane techniczne

- Zakres temperatury pracy od -20˚C do +90˚C
- Napięcie znamionowe izolacji: 500 V
- Prąd znamionowy: 24 A (MC 06), 41 A (MC 16), 76 A (MC 35)
- Moment dokręcania śrub: 0,6 Nm (MC 06), 1,8 Nm (MC 16), 10 Nm (MC 35)
- Klasa palności zgodnie z UL94-V2
- Odporność na ogień i zapłon zgodnie z IEC 695-2-1
- Zgodność z wymogami testu rozżarzonego drutu 850˚C (norma EN 60695-2-11)

Zalety

- Możliwość łączenia w moduły od 2 do 5 torów
- Szybki i łatwy montaż przewodów
- Podwójny stopień izolacji przy łączeniu w moduły
- Prosta i szybka konserwacja
- Możliwość wielorazowego użycia (zwłaszcza przy zastosowaniu w mufach żelowych)
- Wysoki stopień ochrony
- Uniwersalność zastosowania
- Oszczędność miejsca przy montażu w moduły 3- lub 5-torowe dzięki strukturze piramidy

Certyfikaty i normy

- IEC/EN 60695-2-11
- EN 60998-1:2004
- EN 60998-2-1:2004
- RoHS 2011/65/CE









			MC 06	MC 16	MC 35
			MAH0006A24	MAH0016A24	MAH0035A24
Dane techniczne					
Przewód wejściowy	maks. przekrój przewodu (mm²)		6	16	35
Połączenie odgałęźne	Przewód główny	min. przekrój (mm²)	1.5	2.5	6
		maks. przekrój (mm²)	6	10	25
	Przewód odgałęźny	min. przekrój (mm²)	1.5	2.5	6
		maks. przekrój (mm²)	1.5	4	10
Opakowanie (szt.)			10	10	5
Wymiar (mm)	A		13.2	13.6	19.2
	B		3.6	5.8	9.3
	C		13.8	14.2	19.8
	D		28	31	40

Maksymalna liczba złączek zalecanych do zastosowania w mufach żelowych Break.

	MC 06	MC 16	MC 35
Break 25	1	1	0
Break 30	3	3	2
Break 50	5	5	2
Break 50Y	5	5	3
Break 100	5	5	5

