Karta charakterystyki technicznej
WDK Systemy kanałów instalacyjnych wykonanych z PCW

Kanał, typ WDK 60170

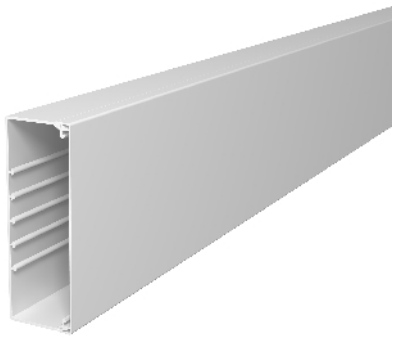

Pokrywa i podstawa kanału z perforacją dna.

Typ	Kolor	Długość mm	Opak. m	Waga kg/100 m	Nr kat.
WDK60170RW	czysta biel	2000	8	178,000	**6191258**
WDK60170CW	biały	2000	8	178,000	**6021867**
WDK60170LGR	jasnoszary	2000	8	178,000	**6027164**
WDK60170GR	szary kamienny	2000	8	178,000	**6022049**

PCW polichlorek winylu

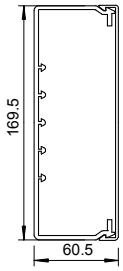

6027164