1

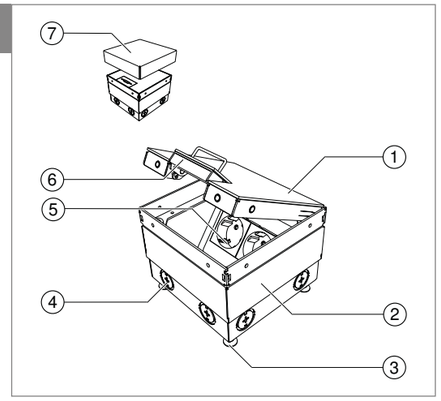

2

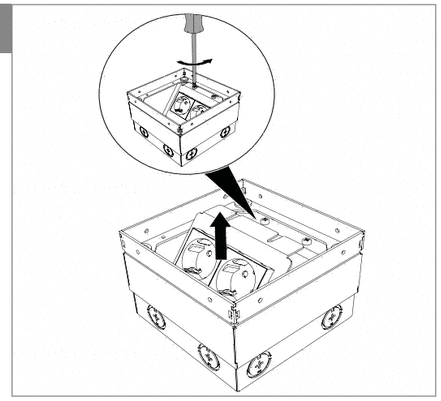

3

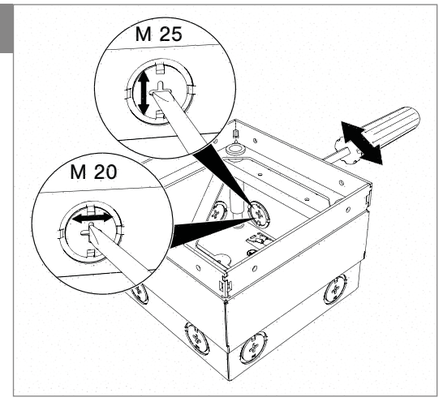

4

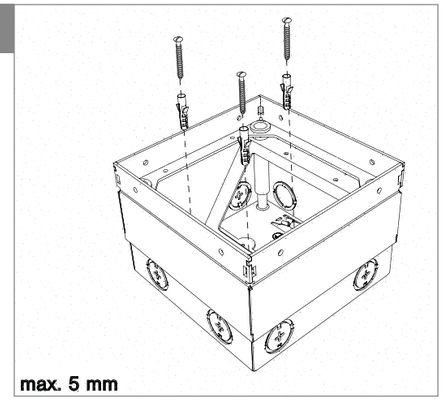

5

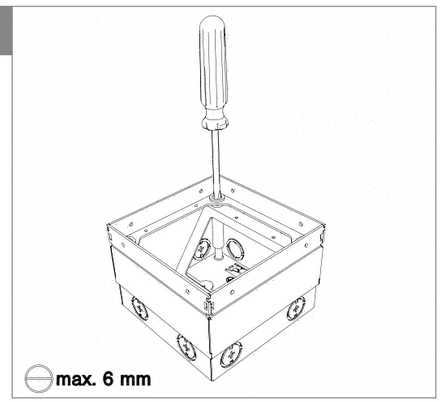

6

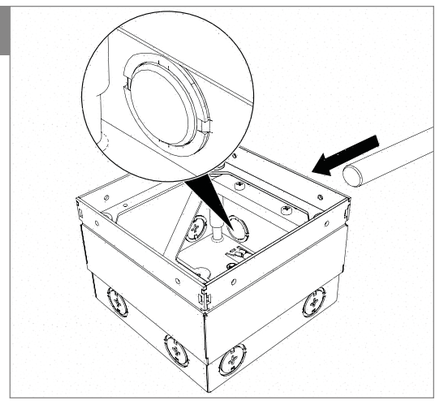

7

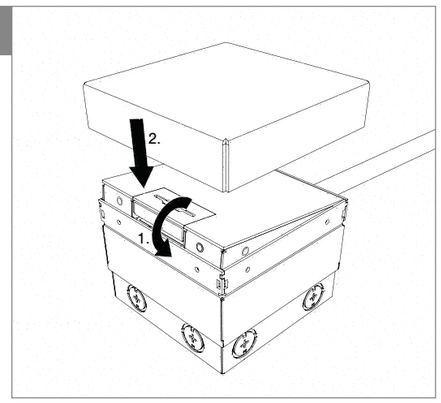

8

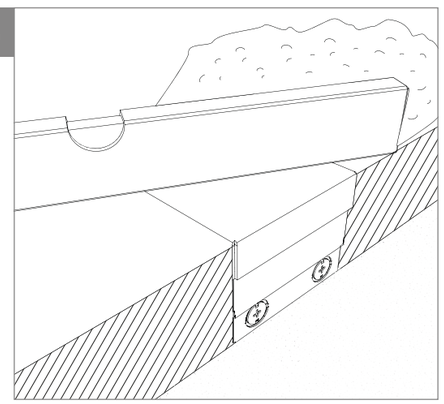

9

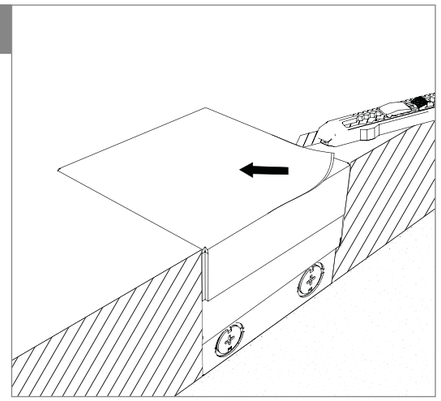

10

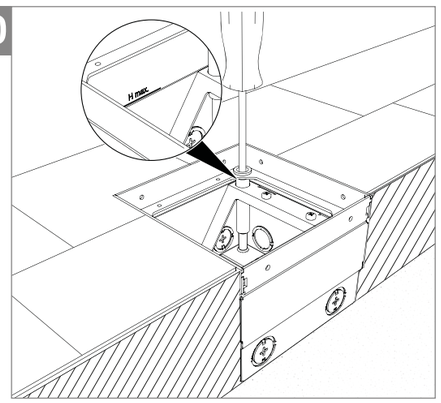

11

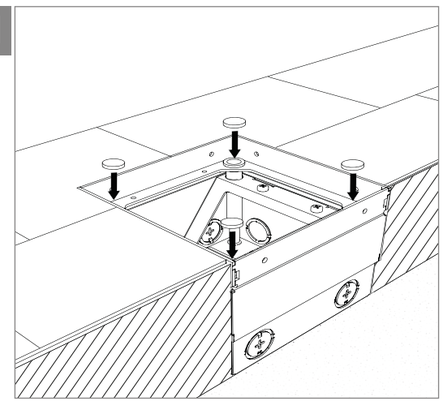

12

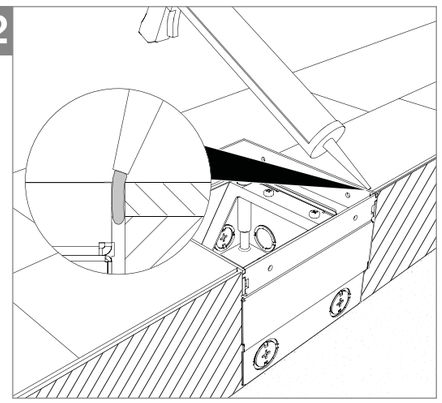

13

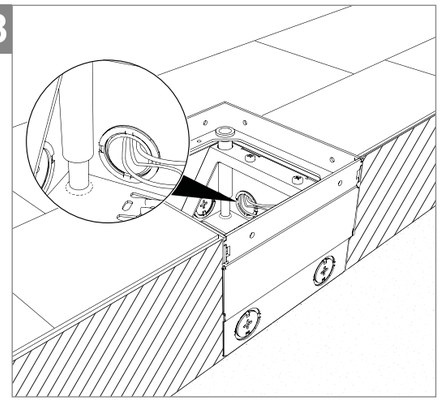

14

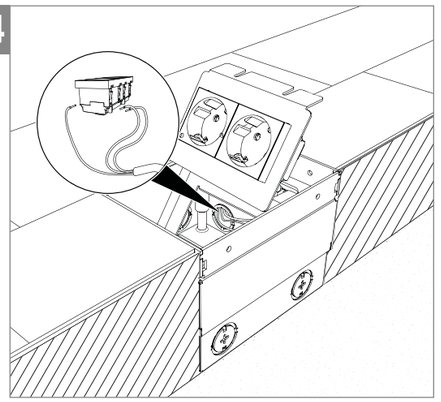

15

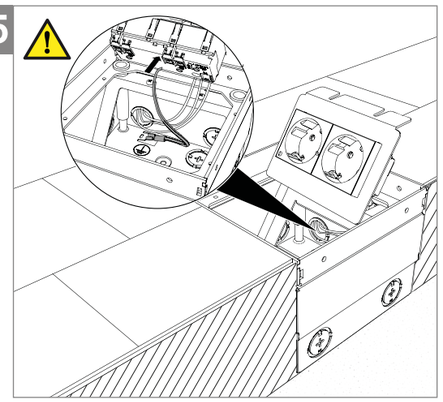

16

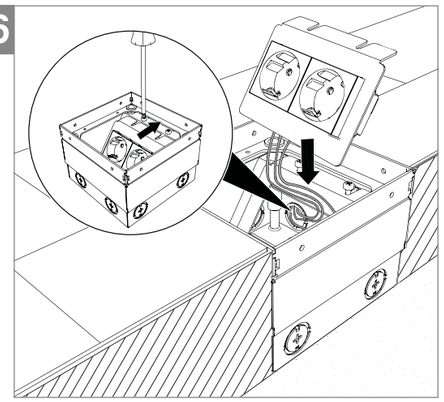

UDHOME 2 G

OBO BETTERMANN

DE UDHOME 2 G
Montageanleitung

EN UDHOME 2 G
Mounting instructions

Installation
electrotechnical expertise

OBO Bettermann Holding GmbH & Co. KG
Postfach 1120
58694 Menden
DEUTSCHLAND

Kundenservice Deutschland
Tel.: +49 23 71 78 99 - 20 00
Fax: +49 23 71 78 99 - 25 00

www.obo-bettermann.com

Building Connections

Langanleitung unter www.obo-bettermann.com

For the long instructions, visit www.obo-bettermann.com

OPTO 90083 HAFA 49800530 Stand 01/2020

DE

UDHOME 2 G (Artikel-Nr. 7368324, 7368330, 7368326, 7368332, 7368340, 7368346, 7368342, 7368348)

Produktbeschreibung

Quadratische Bodensteckdose für den Einbau in Estrich- und Systemböden in trockenen Räumen, mit trocken gepflegten Fußböden. Gehäuse mit einem Leitungsauslass im Klappdeckel.

1 ① Klappdeckel (2 Varianten: mit und ohne Bodenbelagsaussparung)
② Gehäuse
③ Nivellierschrauben
④ Leerrohreinführung
⑤ Montageträger Starkstrom (Bestückung je nach Lieferumfang)
⑥ Schnurauslass
⑦ Montageschutzdeckel

Bodensteckdose montieren

Hinweis:
Die Bodensteckdose kann maximal auf eine Höhe von 135 mm (vom Betonboden bis zur Oberkante Fertigfußboden) nivelliert werden. Wenn eine größere Höhe erforderlich ist, muss die Höhenerweiterung verwendet werden.

2 Montageträger entfernen:
1. Klappdeckel ① entnehmen.
2. Befestigungsschrauben leicht lösen und Montageträger Starkstrom ⑤ entfernen.
3. Bohrlöcher auf Betonboden anzeichnen und bohren.

3 Leerrohreinführungen ④ aushebeln:
Nach Bedarf die vorgeprägten Leerrohreinführungen ④ mit einem geeigneten Werkzeug (z. B. Schlitzschraubendreher) aushebeln.

4 Bodensteckdose montieren:
Gehäuse ② mit einem geeignetem Befestigungsmaterial (z. B. Dübel und Schrauben) auf dem Betonboden montieren.

5 Bodensteckdose nivellieren:
Gehäuse ② auf die geplante Oberkante des Estrichs nivellieren.

6 Installationsrohre fixieren:
Installationsrohre max. 2 mm in die Bodensteckdose einführen und außerhalb am Boden fixieren.

Estrich verlegen

ACHTUNG

Beschädigungsgefahr durch Estrich!
Das Eindringen des Estrichs in die Bodensteckdose führt zu Produktschäden!
Bodensteckdose vor der Estrichverlegung mit dem Montagedeckel schützen.

Hinweis:
Vor den Estricharbeiten eine Trennlage am Gehäuse der Bodensteckdose anbringen, um die Schallübertragung zu reduzieren.

7 Montageschutzdeckel aufsetzen:
Klappdeckel ① schließen (1.) und Montageschutzdeckel ⑦ (2.) aufsetzen.

Hinweis:
Bei dem Klappdeckel mit Bodenbelagsaussparung das Trittschutzblech zwischen Montageschutzdeckel und Bodensteckdose legen.

8 Estrich verlegen:
Estrich bündig mit der Oberkante des Montageschutzdeckels ⑦ verlegen und an die Bodensteckdose anarbeiten.

Bodenbelag aufbringen und nivellieren

ACHTUNG

Beschädigungsgefahr durch Fugenmörtel!
Der Kontakt der Bodensteckdose mit Fugenmörtel führt zu Produktschäden!
Bei der Anbringung von Fugenmörtel in der Dehnungsfuge entlang der Bodensteckdose, müssen Rahmen und Deckel vor dem Fugenmaterial geschützt werden.

ACHTUNG

Beschädigungsgefahr durch Fugenmaterial/Kleber!
Das Eindringen des Fugenmaterials/Klebers in die Bodensteckdose führt zu Produktschäden!
Innenraum nach den Bodenbelagsarbeiten gründlich reinigen.

9 Montageschutzdeckel entfernen:
1. Montageschutzdeckel ⑦ mit Teppichmesser aufschneiden.
2. Klappdeckel ① öffnen.

10 Bodenbelag aufbringen und Bodensteckdose nivellieren:

ACHTUNG

Beschädigungsgefahr!
Ein zu hohes Nivellieren der Bodensteckdose führt zu Produktschäden!
Die Bodensteckdose nur bis zur maximalen Nivellierhöhe (H max) nivellieren. Es gilt: max. 135 mm (Estrich + Bodenbelag).

1. Bodenbelag aufbringen, dabei die Breite der Dehnungsfuge in Abhängigkeit des Bodenbelags und des dauerelastischen Fugenmaterials auswählen.
2. Bodensteckdose auf die Oberkante des Bodenbelags nivellieren.

11 Stopfen einsetzen:

ACHTUNG

Beschädigungsgefahr durch fehlende Stopfen!
Durch fehlende Stopfen können Feuchtigkeit und Verunreinigungen in die Nivellierhülsen dringen, was zu Produktschäden führt!
Stopfen in die 4 Nivellierhülsen einsetzen.

Die beiliegenden Stopfen in die Gewindehülsen einsetzen.

12 Dehnungsfuge verfüllen:

ACHTUNG

Beschädigungsgefahr durch unzureichende Dehnungsfuge!
Sich ausdehnender Bodenbelag ohne ausreichende Dehnungsfuge führt zu Produktschäden!
Bodenbelag am Gehäuse der Bodensteckdose spannungsfrei anarbeiten. Dazu ausreichende Dehnungsfuge mit dauerelastischem Fugenmaterial verfüllen.

Dehnungsfuge (ca. 3-5 mm) rund um die Bodensteckdose mit einem geeigneten flexiblen, dauerelastischen Material (z. B. Silikon) verfüllen.

Hinweis:
Bei dem Klappdeckel mit Bodenbelagsaussparung die Dehnungsfuge im Deckel (ca. 3-5 mm) mit einem geeigneten flexiblen, dauerelastischen Material (z. B. Silikon) verfüllen.

ACHTUNG

Beschädigungsgefahr durch ätzende Reinigungsmittel!
Der Kontakt mit säure-/chloridhaltigen Reinigungsmitteln (z. B. Zementschleierentferner) führt zu Produktschäden!
Sollte die Grundreinigung des Bodens mit diesen Reinigungsmitteln durchgeführt werden, empfehlen wir den Deckel während der Reinigung zu entnehmen. Dabei ist sicherzustellen, dass keine Feuchtigkeit in Rahmen und Gehäuse eindringt.
Sollte der Deckel während der Reinigung im Rahmen verbleiben, sind alle Bauteile inkl. Innenraum gegenüber den ätzenden Reinigungsmitteln (z. B. durch flächiges Abkleben) zu schützen. Sollten die Bauteile in Kontakt mit ätzenden Reinigungsmitteln kommen, sind diese sowie die Dichtungen mit klarem Wasser zu reinigen.

Elektroinstallation vornehmen

13 Anschlussleitung einführen:
Anschlussleitung der Steckdose ⑤ einführen und den Außenmantel bis zur Kabeleinführung abisolieren.

ACHTUNG

Beschädigungsgefahr durch unsachgemäße Montage!
Unsachgemäße Montage führt zu Produktschäden!
Kabel so weit wie möglich abisolieren, um den korrekten Einbau der Steckdosen zu gewährleisten.

14 Steckdose anschließen:
Steckdose ⑤ mit der Anschlussleitung anschließen.

15 Potentialausgleich herstellen:
Bodensteckdose in Schutzpotentialausgleich einbeziehen.

16 Montageträger festschrauben:

Hinweis:
Die Kabel zu einer Schlaufe legen, damit die Montage des Montageträgers einfacher wird.

1. Montageträger bis zum Anschlag ins Gehäuse schieben und anschließend die Befestigungsschrauben anziehen.

Hinweis:
Der Klappdeckel kann in alle Richtungen geöffnet/geschlossen werden.

2. Klappdeckel ① schließen.

Bodensteckdose entsorgen

– Verpackung wie Hausmüll
– Bodensteckdose wie Metallschrott
– Örtliche Müllentsorgungsvorschriften beachten

Technische Daten

UDHOME 2 G	
Dimensionen	140 x 140 x 100 mm
Nivellierbereich	je nach Deckelvariante + 25 mm/+ 35 mm
Mindesteinbautiefe	je nach Deckelvariante 100 mm/110 mm
Bodenpflegeart nach EN 50085-2-2	trocken
Werkstoff	Edelstahl

EN

UDHOME 2 G (Article No. 7368324, 7368330, 7368326, 7368332, 7368340, 7368346, 7368342, 7368348)

Product description

Square floor socket for installation in screed and system floors in dry rooms, with dry-care floors. Housing with a cable outlet in the hinged cover.

1 ① Hinged cover (2 variants: With and without floor covering recess)
② Housing
③ Height-adjustment screws
④ Empty pipe entry
⑤ Heavy current mounting support (equipment according to scope of delivery)
⑥ Cord outlet
⑦ Mounting protection cover

Mounting the floor socket

Note:
The floor socket can be adjusted to a maximum height of 135 mm (from the concrete floor to the top edge of the finished floor). If a greater height is required, then the height extension must be used.

2 Removing the mounting support:
1. Remove the hinged cover ①.
2. Slacken the fastening screws slightly and remove the heavy current mounting support ⑤.
3. Draw the drill holes on the concrete floor and drill them.

3 Lever out the empty pipe entries ④:
If required, lever out the pre-marked empty pipe entries ④ with a suitable tool (e.g. slotted screwdriver).

4 Mounting the floor socket:
Mount the housing ② with suitable fastening material (e.g. anchors and bolts) on the concrete floor.

5 Adjusting the height of the floor socket:
Adjust the height of the housing ② to the planned top edge of the screed.

6 Fixing the installation pipes:
Insert the installation pipe max. 2 mm into the floor socket and fix it outside on the floor.

Laying the screed

ATTENTION

Risk of damage from screed!
The ingress of screed into the floor socket can lead to product damage!
Before screed laying, protect the floor socket with the mounting cover.

Note:
Before screed work, apply a separating layer to the housing of the floor socket, in order to reduce noise transmission.

7 Attaching the mounting protection cover:
Close the hinged cover ① (1.) and attach the mounting protection cover ⑦ (2.).

Note:
When using the hinged cover with a floor covering recess, lay the footfall protection plate between the mounting protection cover and floor socket.

8 Laying the screed:
Lay the screed flush to the top edge of the mounting protection cover ⑦ and work it up to the floor socket.

Applying the floor covering and adjusting the height

ATTENTION

Risk of damage through joint mortar!
Contact between the floor socket and joint mortar leads to product damage!
When applying joint mortar to the expansion joint along the floor socket, the frame and cover must be protected against the joint material.

ATTENTION

Risk of damage from joint material/adhesive!
The ingress of the joint material/adhesive into the floor socket can lead to product damage!
Thoroughly clean the interior after floor covering work.

9 Removing the protective mounting cover:
1. Cut open the mounting protection cover ⑦ with a carpet knife.
2. Open the hinged cover ①.

10 Applying the floor covering and adjusting the height of the floor socket:

ATTENTION

Risk of damage!
Adjustment of the floor socket to an excessive height can lead to product damage!
Only adjust the height of the floor socket to the maximum adjustment height (H max).
Ensure a maximum of 135 mm (screed + floor covering).

1. Apply the floor covering, selecting the width of the expansion joint according to the floor covering and the permanently elastic joint material.
2. Adjust the height of the floor socket to the upper edge of the floor covering.

11 Inserting the plugs:

ATTENTION

Risk of damage through missing plugs!
Missing plugs can allow moisture and impurities to enter the height-adjustment sleeves, leading to product damage!
Insert the plugs into the 4 height adjustment sleeves.

Insert the supplied plugs into the threaded sleeves.

12 Filling the expansion joint:

ATTENTION

Risk of damage through insufficient expansion joint!
An expanding floor covering without a sufficient expansion joint leads to product damage!
Work the floor covering up to the floor socket housing with no tension. To achieve this, fill a sufficient expansion joint with permanently elastic joint material.

Fill the expansion joint (approx. 3–5 mm) around the floor socket with a suitable flexible, permanently elastic material (e.g. silicone).

Note:
With the hinged cover with floor covering recess, fill the expansion joint (approx. 3–5 mm) with a suitable flexible, permanently elastic material (e.g. silicone)..

ATTENTION

Risk of damage from caustic cleaning agents!
Contact with cleaning agents containing acids/chlorides (e.g. cement residue removers) will cause damage to the product!
Should the basic cleaning of the floor be carried out with these cleaning agents, we recommend that the cover should be removed during cleaning. Ensure that no moisture can ingress into the frame and housing.
Should the cover remain in the frame during cleaning, then all the components, including the interior, should be protected against the caustic cleaning agents (e.g. by widespread masking). Should the components come into contact with caustic cleaning agents, then they and the seals should be cleaned with clear water.

Performing the electrical installation

13 Inserting the connection cable:
Insert the connection cable of the socket ⑤ and strip the outer jacket up to the cable entry.

ATTENTION

Risk of damage through incorrect mounting!
Improper mounting can lead to product damage!
Strip the cables as far as possible, in order to guarantee the correct installation of the sockets.

14 Connect the socket:
Connect the socket ⑤ to the connection cable.

15 Creating equipotential bonding:
Include the floor socket in the protective equipotential bonding.

16 Screwing the mounting support tight:

Note:
Make the cable into a loop to simplify the mounting of the mounting support.

1. Push the mounting support into the housing and then tighten the fastening screws.

Note:
The hinged cover can be opened/closed in all directions.

2. Close the hinged cover ①.

Disposing of the floor socket

– Packaging as household waste
– Floor socket with scrap metal
– Comply with the local waste disposal regulations

Technical data

UDHOME 2 G	
Dimensions	140 x 140 x 100 mm
Height adjustment range	Depending on the cover variant + 25 mm/+ 35 mm
Minimum installation depth	Depending on the cover variant 100 mm/110 mm
Floor care type according to EN 50085-2-2	Dry
Material	Stainless steel

1

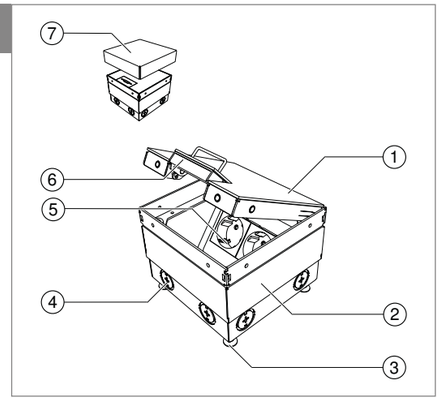

2

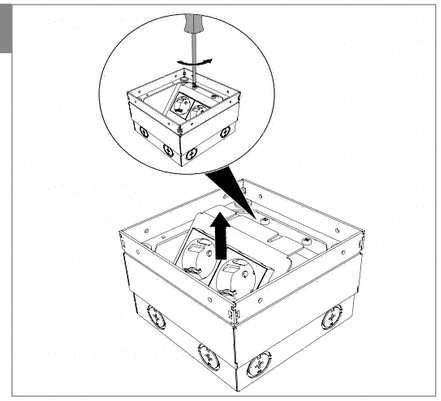

3

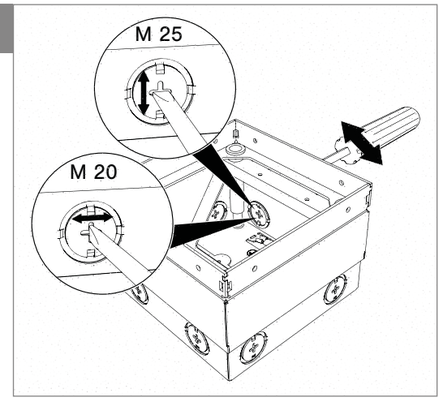

4

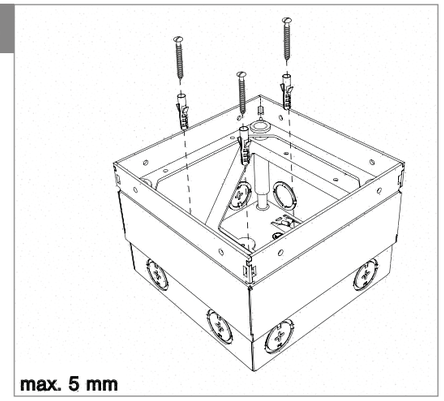

5

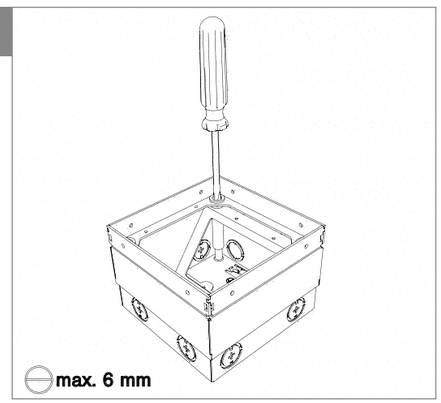

6

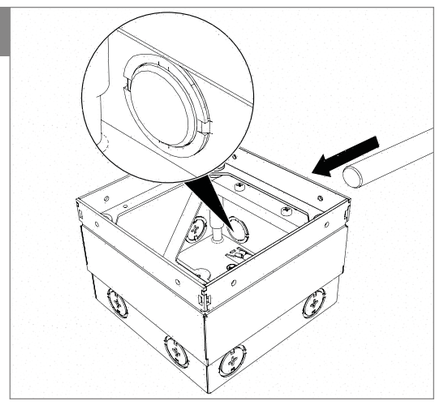

7

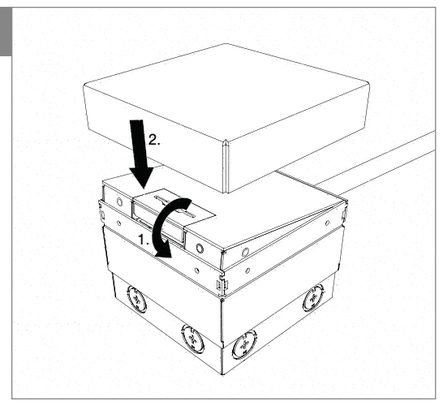

8

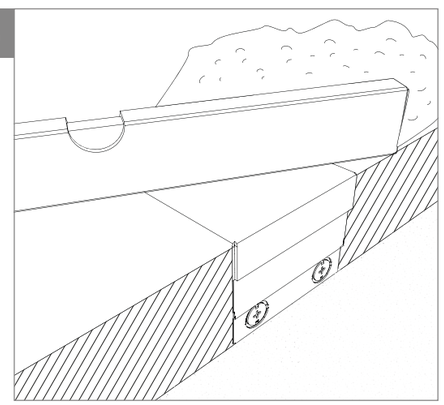

9

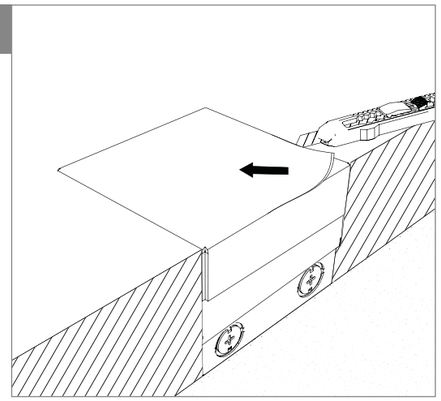

10

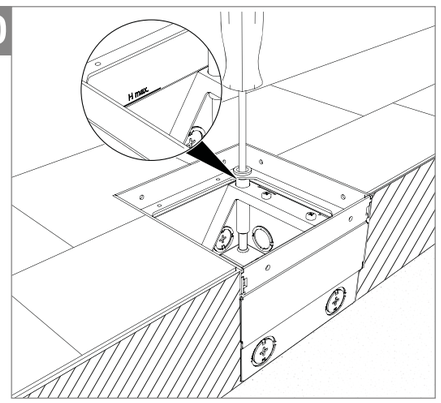

11

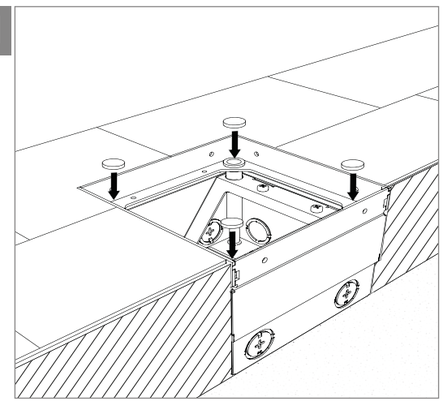

12

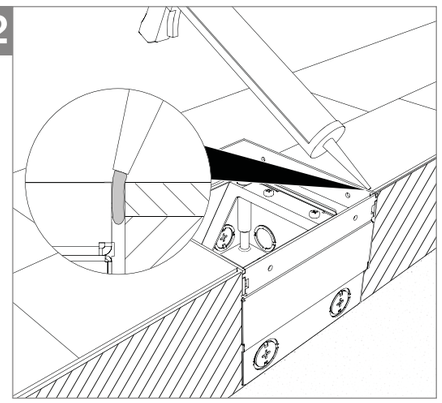

13

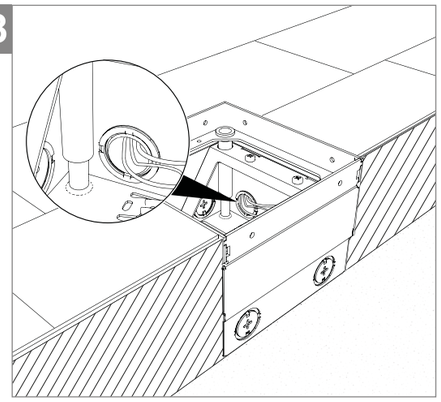

14

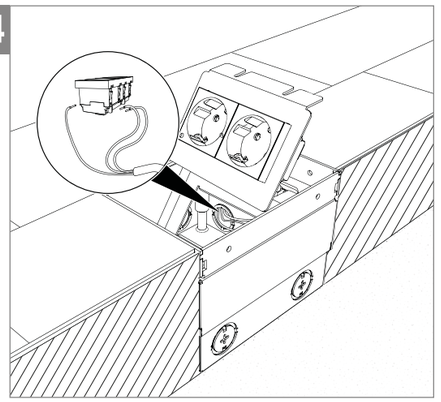

15

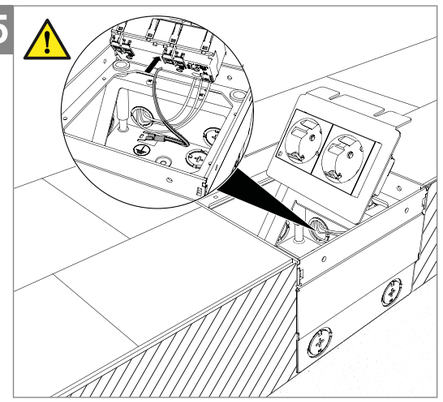

16

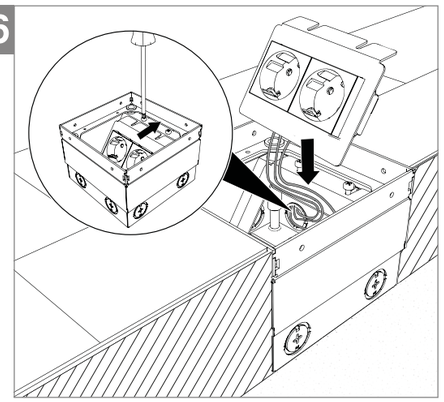

UDHOME 2 G

OBO BETTERMANN

ES UDHOME 2 G
Montageanleitung

FR UDHOME 2 G
Instructions de montage

Installation
electrotechnical expertise

OBO Bettermann Holding GmbH & Co. KG
Postfach 1120
58694 Menden
DEUTSCHLAND

Kundenservice Deutschland
Tel.: +49 23 71 78 99 - 20 00
Fax: +49 23 71 78 99 - 25 00

www.obo-bettermann.com

Building Connections

Instrucciones detalladas en www.obo.es

Version longue des instructions sur www.obo-bettermann.de

OPTO 90083 HAFA 49800530 Stand 01/2020

ES

UDHOME 2 G (n.° de artículo 7368324, 7368330, 7368326, 7368332, 7368340, 7368346, 7368342, 7368348)

Descripción del producto

Unidad completa cuadrada para el montaje en suelos modulares y pavimentos en espacios secos con suelos que requieren una limpieza en seco. Carcasa con una salida de cable en la tapa abatible.

1 ① Tapa abatible (2 variantes: con y sin entalladura para revestimiento de suelo)
② Carcasa
③ Tornillos de nivelación
④ Entrada para tubo vacío
⑤ Soporte de montaje corriente de alimentación (equipado según el volumen de suministro)
⑥ Salida de cable
⑦ Tapa protectora de montaje

Montaje de la toma de suelo

Nota:
La toma de suelo puede nivelarse a una altura máxima de 135 mm (desde el suelo de hormigón hasta el borde superior del suelo). Si es necesaria más altura, debe utilizarse la ampliación de altura.

2 Retirada del soporte de montaje:
1. Retire la tapa abatible ①.
2. Afloje ligeramente los tornillos de fijación y retire el soporte de montaje de corriente de alimentación ⑤.
3. Marque los taladros que va a realizar en el suelo de hormigón y perfórelos.

3 Extracción ejerciendo palanca en las entradas para tubos vacíos ④:
Si es necesario, abra las entradas pretroqueladas para tubos vacíos ④ utilizando una herramienta adecuada (p. ej., destornillador plano).

4 Montaje de la toma de suelo:
Monte la carcasa ② con un material de fijación adecuado (p. ej., tacos y tornillos) sobre el suelo de hormigón.

5 Nivelación de la toma de suelo:
Nivele la carcasa ② con el borde superior del pavimento.

6 Fijación de los tubos de instalación:
Introduzca los tubos de instalación como máx. 2 mm en la toma de suelo y fíjelos por fuera al suelo..

Aplicación del mortero

ATENCIÓN

¡Peligro de daños por el mortero!
¡La entrada de mortero en la toma de suelo provoca daños en el producto!
Antes de colocar el mortero, proteja la toma de suelo con la tapa de montaje.

Nota:
Antes de los trabajos con mortero, coloque una capa de separación en la carcasa de la toma de suelo para reducir la transmisión acústica.

7 Colocación de la tapa protectora de montaje:
Cierre la tapa abatible ① (1.) y coloque la tapa protectora de montaje ⑦ (2.).

Nota:
En la tapa abatible con entalladura para revestimiento de suelo. coloque la chapa antideslizante entre la tapa de protección de montaje y la toma de suelo.

8 Aplicación del mortero:
Aplique mortero de manera que quede nivelado con el borde superior de la cubierta de protección de montaje ⑦ y en contacto directo con la toma de suelo.

Colocación y nivelación del pavimento

ATENCIÓN

¡Peligro de daños por mortero de junta!
¡La toma de suelo resulta dañada si entra en contacto con el mortero de junta!
Al aplicar mortero en la junta de expansión a lo largo de la toma de suelo, debe protegerse el marco y la tapa para evitar que entre en contacto con el pegamento.

ATENCIÓN

¡Peligro de lesiones por material de adhesión / pegamento!
¡La entrada de pegamento o tapajuntas en la toma de suelo provoca daños en el producto!
Limpie en profundidad el compartimento interior cuando finalice los trabajos de revestimiento del suelo.

9 Retirada de la tapa protectora de montaje:
1. Corte la tapa protectora de montaje ⑦ con un cúter.
2. Abra la tapa abatible ①.

10 Colocación del revestimiento de suelo y nivelación de la toma de suelo:

ATENCIÓN

¡Peligro de dañar componentes!
¡Una nivelación demasiado elevada de la toma de suelo causa daños en el producto!
Nivele la toma de suelo solamente hasta la altura de nivelación máxima (Al máx). Es válido: máx. 135 mm (pavimento + revestimiento de suelo).

1. Aplique el revestimiento del suelo, seleccionando la fuga de expansión en función del revestimiento y del material de fuga de elasticidad permanente.
2. Nivele la toma de suelo con el borde superior del revestimiento del suelo.

11 Colocación de los tapones:

ATENCIÓN

¡Peligro de daños por falta de tapones!
¡Si faltan tapones puede entrar humedad y suciedades en los manguitos de nivelación, lo que provoca daños en el producto!
Coloque tapones en los 4 manguitos de nivelación.

Introduzca los tapones adjuntos en los manguitos roscados.

12 Relleno de la junta de expansión:

ATENCIÓN

¡Riesgo de daños por junta de expansión insuficiente!
¡La expansión del revestimiento del suelo sin una junta de expansión suficiente provoca daños en el producto!
Fije el revestimiento de suelo a la carcasa de la toma de suelo sin tensiones. Para ello, rellene la junta de expansión insuficiente con material de junta de elasticidad permanente.

Rellene la junta de expansión (aprox. 3-5 mm) alrededor de la toma de suelo con un material flexible adecuado de elasticidad permanente (p. ej., silicona).

Nota:
En la tapa abatible con entalladura para revestimiento de suelo ,ellene la junta de expansión en la tapa (aprox. 3-5 mm) con un material flexible adecuado de elasticidad permanente (p. ej., silicona).

ATENCIÓN

¡Riesgo de daños por agentes de limpieza corrosivos!
¡El contacto con agentes de limpieza ácidos / con cloro (limpiadores de cemento) provoca daños en el producto!
En caso de limpiar el suelo con este agente de limpieza, le recomendamos retirar la tapa durante la limpieza. Asegúrese de que no entre humedad en el marco ni en la carcasa.
Si la tapa debe permanecer en el marco durante la limpieza, proteja todos los componentes, incluido el compartimento interior, de productos de limpieza corrosivos (p. ej. protegiéndolos con cinta adhesiva).
En caso de que los componentes entren en contacto con productos de limpieza corrosivos, limpie éstos y las juntas con agua clara.

Instalación eléctrica

13 Introducción de la línea de conexión:
Introduzca la línea de conexión del enchufe hembra ⑤ y pélela hasta la entrada de cables.

ATENCIÓN

¡Peligro de daños por montaje incorrecto!
¡Un montaje incorrecto puede ocasionar daños en el producto!
Pele el cable todo lo posible para garantizar el montaje correcto de los enchufes hembra.

14 Conexión del enchufe hembra:
Conecte el enchufe hembra ⑤ con la línea de conexión.

15 Establecimiento de la conexión equipotencial:
Integre la toma de suelo en la conexión equipotencial de protección.

16 Atornillamiento del soporte de montaje:

Nota:
Haga un lazo con el cable para que el montaje del soporte de montaje sea más sencillo.

1. Deslice el soporte de montaje hasta el tope en la carcasa y a continuación apriete los tornillos de fijación.

Nota:
La tapa abatible puede abrirse/cerrarse en todas las direcciones.

2. Cierre la tapa abatible ①.

Eliminación de la toma de suelo

– Deseche el embalaje como residuo doméstico
– La toma de suelo se desecha como chatarra
– Tenga en cuenta la normativa local de eliminación de residuos

Datos técnicos

UDHOME 2 G	
Dimensiones	140 x 140 x 100 mm
Margen de nivelación	según la variante de tapa + 25 mm/+ 35 mm
Profundidad mínima de montaje	según la variante de tapa 100 mm/110 mm
Tipo de cuidado del suelo según EN 50085-2-2	Seco
Material	Acero inoxidable

FR

UDHOME 2 G (n° d'article 7368324, 7368330, 7368326, 7368332, 7368340, 7368346, 7368342, 7368348)

Description du produit

Boîtier de sol carré complet pour un montage dans des chapes et des systèmes au sol dans des pièces sèches avec planchers nettoyés à sec. Boîtier avec une sortie de câble dans le couvercle rabattable.

1 ① Couvercle rabattable (2 variantes : avec et sans évidement pour l'insertion du revêtement de sol)
② Boîtier
③ Vis de nivellement
④ Entrée de tubes vides
⑤ Support de montage courant fort (Équipement selon les fournitures)
⑥ Sortie de cordon
⑦ Couvercle de protection

Monter le boîtier de sol

Remarque :
le boîtier de sol peut être nivelé à une hauteur de 135 mm au maximum (du sol en béton jusqu'à l'arête supérieure du plancher fini). Si une hauteur plus élevée est nécessaire, la réhausse doit être utilisée.

2 Retirer les supports de montage :
1. Retirer le couvercle rabattable ①.
2. Desserrer légèrement les vis de fixation et les supports de montage courant fort ⑤.
3. Tracer les trous de perçage sur un sol en béton et percer.

3 Extraire les entrées de tubes vides ④ :
Si nécessaire, extraire les entrées de tubes vides prédécoupées ④ avec m'outil adapté (par ex. avec un tournevis).

4 Monter le boîtier de sol :
Monter le boîtier ② avec le matériel de fixation adapté (par ex. chevilles et vis) sur le sol en béton.

5 Niveler le boîtier de sol :
Niveler le boîtier ② au niveau de l'arête supérieure planifiée de la chape.

6 Fixer les tubes d'installation :
Insérer les tubes d'installation sur max. 2 mm dans le boîtier de sol et les fixer au sol à l'extérieur.

Couler la chape

ATTENTION

Risque de dommages dus à la chape !
La pénétration de la chape dans le boîtier de sol entraîne des dommages sur le produit !
Protéger le boîtier de sol avant la pose de la chape avec le couvercle de montage.

Remarque :
Avant les travaux sur la chape apposer une couche isolante sur le boîtier du boîtier de sol pour réduire la transmission des bruits.

7 Mettre le couvercle de protection de montage en place :
Fermer le couvercle rabattable ① (1.) et mettre en place le couvercle de protection ⑦ (2.).

Remarque :
Pour le couvercle rabattable avec évidement pour l'insertion du revêtement de sol, poser la tôle de protection contre les impacts entre le couvercle de protection et le boîtier de sol.

8 Couler la chape :
Couler la chape de manière à être à fleur avec l'arête supérieure du couvercle de protection ⑦ et jointoyer au niveau du boîtier de sol.

Mise en place et nivellement du revêtement de sol

ATTENTION

Risque de dommages dus au mortier de jointoiement !
L'entrée en contact du boîtier de sol avec le mortier de jointoiement entraîne des dommages sur le produit !
Lors de la pose du mortier de jointoiement dans le joint de dilatation le long du boîtier de sol, le cadre et le couvercle doivent être protégé du mortier de jointoiement.

ATTENTION

Risque de dommages dus à la pâte à joint/à la colle !
La pénétration du matériau de joint/de la colle dans le boîtier de sol entraîne des dommages sur le produit !
Nettoyer minutieusement l'intérieur après la pose du revêtement du sol.

9 Retirer le couvercle de protection de montage :
1. Découper le couvercle de protection ⑦ avec un couteau à moquette.
2. Ouvrir le couvercle rabattable ①.

10 Mettre en place et niveler le revêtement de sol :

ATTENTION

Risque de dommages !
Un nivellement trop haut du boîtier de sol entraîne des dommages sur le produit !
Ne niveler le boîtier de sol que jusqu'à la hauteur de nivellement maximale (h max). À respecter : 135 mm max. (chape + revêtement de sol).

1. Appliquer le revêtement du sol, en choisissant la largeur du joint de dilatation en fonction du revêtement du sol et du type de pâte à joint à élasticité durable.
2. Niveler le boîtier de sol au niveau de l'arête supérieure du revêtement de sol.

11 Mettre en place les bouchons :

ATTENTION

Risque de dommages dus à des bouchons manquants !
L'absence de bouchons peut entraîner la pénétration d'humidité et d'impuretés dans les douilles de nivellement, ce qui entraîne des dommages sur le produit !
Insérer les bouchons dans les 4 douilles de nivellement.

Mettre en place les bouchons joints dans les douilles filetées.

12 Remplir le joint de dilatation :

ATTENTION

Risque de dommages dus à un joint de dilatation insuffisant !
Un revêtement du sol expansif sans joint de dilatation suffisant entraîne des dommages sur le produit !
Poser le revêtement de sol sans tension sur le boîtier du boîtier de sol. Pour cela, remplir le joint de dilatation avec du matériau de joint à élasticité durable.

Remplir le joint de dilatation (env. 3 à 5 mm) autour du boîtier de sol avec un matériau adapté, flexible et durablement élastique (par ex. du silicone).

Remarque :
Pour le couvercle rabattable avec évidement pour l'insertion du revêtement de sol, remplir le joint de dilatation dans le couvercle (env. 3 à 5 mm) avec un matériau adapté, flexible et durablement élastique (par ex. du silicone).

ATTENTION

Risque de dommages dus à un produit nettoyant corrosif !
Le contact avec des produits nettoyants contenant de l'acide ou du chlorure (par ex. du décapant pour particules de ciment) entraîne des dommages sur le produit !
Si un nettoyage approfondi du sol devait être réalisé avec ces produits nettoyants, nous conseillons de retirer le couvercle pendant le nettoyage. S'assurer alors qu'aucune humidité ne pénètre dans le cadre et le boîtier.
Si, pendant le nettoyage, le couvercle devait rester dans le cadre, protéger tous les composants ainsi que l'intérieur contre les produits nettoyants corrosifs (par ex. en collant une feuille sur les surfaces). Si les composants devaient entrer en contact avec des produits nettoyants corrosifs, rincer ces composants et les joints à l'eau claire.

Réalisation de l'installation électrique

13 Insérer le câble de raccordement :
Insérer le câble de raccordement ⑤ du boîtier et dénuder la gaine extérieure jusqu'à l'entrée du câble.

ATTENTION

Risque de dommages dus à un montage inapproprié !
Un montage inapproprié entraîne des dommages sur le produit !
Dénuder le câble autant que nécessaire pour garantir un montage approprié.

14 Raccorder la prise :
Raccorder le câble à la prise ⑤.

15 Établir une liaison équipotentielle :
Intégrer le boîtier de sol dans la liaison équipotentielle de protection.

16 Visser le support de montage :

Remarque :
Poser le câble en formant une boucle, pour que le montage du support de montage soit plus facile.

1. Faire glisser le support de montage jusqu'à la butée dans le boîtier puis serrer la vis de fixation.

Remarque :
le couvercle rabattable peut être ouvert/fermé dans toutes les directions.

2. Fermer le couvercle rabattable ①.

Éliminer le boîtier de sol

– Emballage, avec les déchets ménagers
– Boîtier de sol avec les déchets métalliques
– Respecter les prescriptions d'élimination des déchets locales en vigueur

Caractéristiques techniques

UDHOME 2 G	
Dimensions	140 x 140 x 100 mm
Plage de réglage	selon la variante de couvercle + 25 mm/+ 35 mm
Profondeur de montage minimale	selon la variante de couvercle 100 mm/110 mm
Type de nettoyage du sol selon EN 50085-2-2	sec
Matériau	Acier inoxydable

1

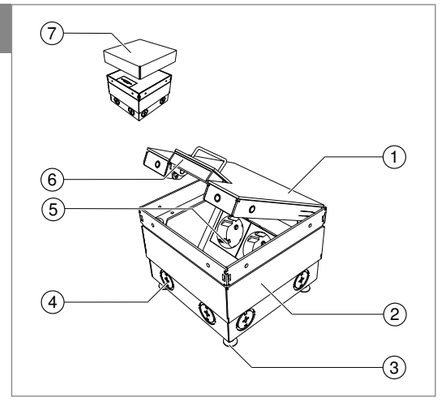

2

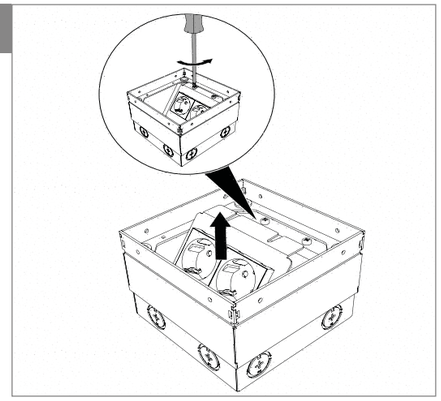

3

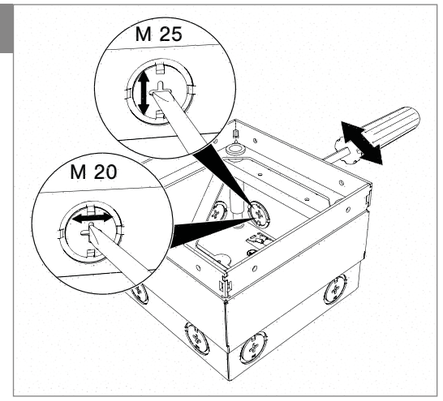

4

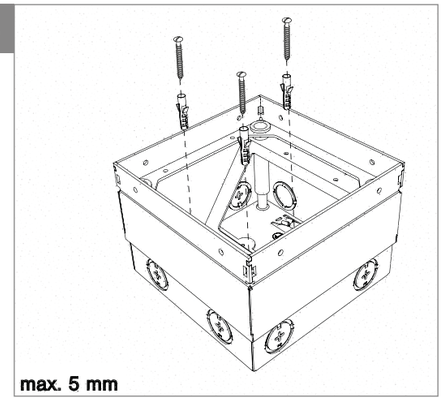

5

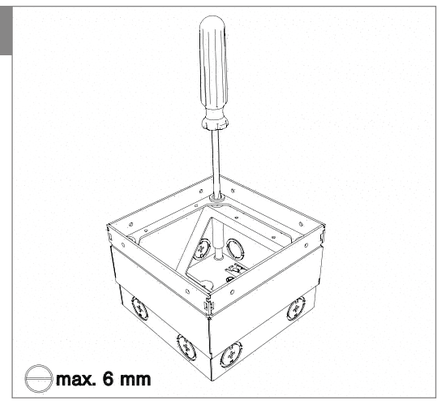

6

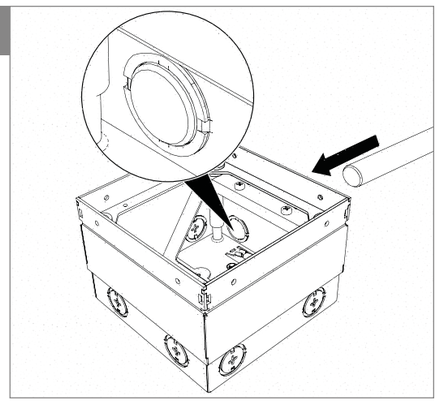

7

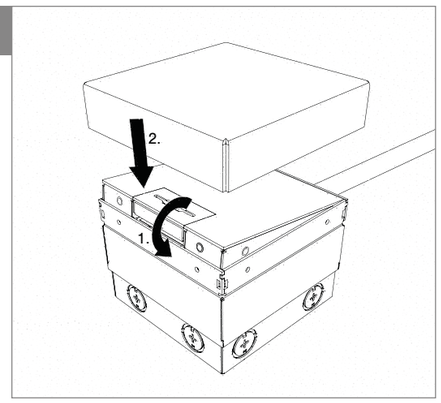

8

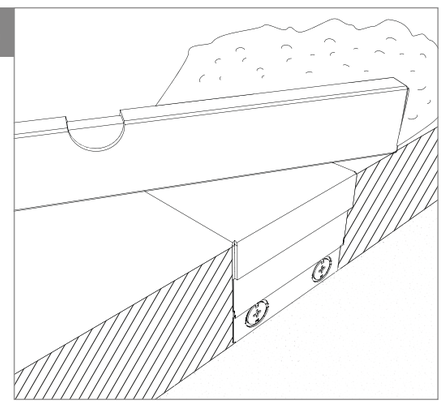

9

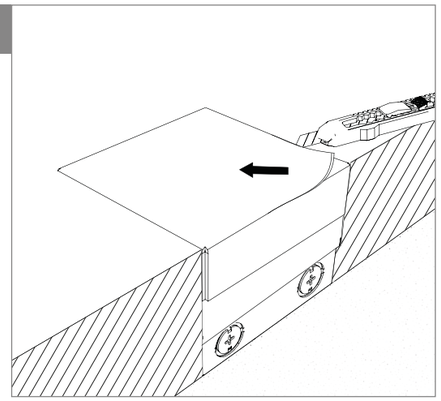

10

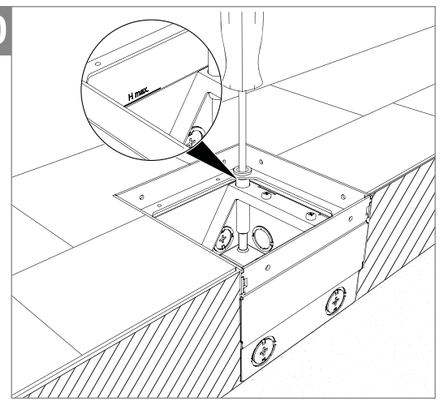

11

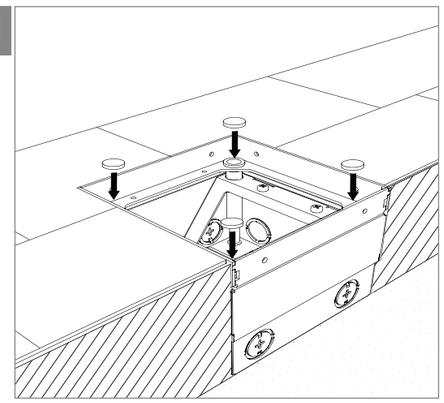

12

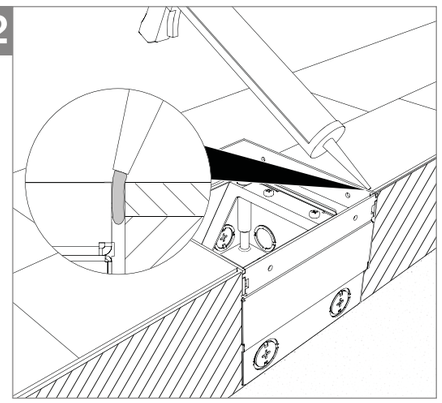

13

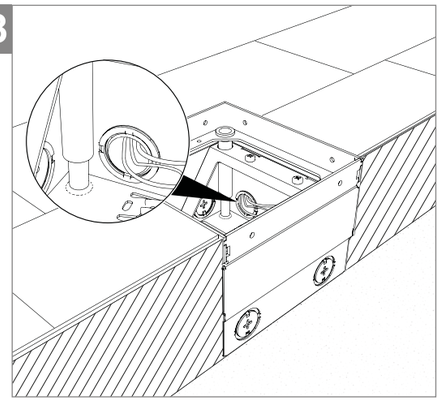

14

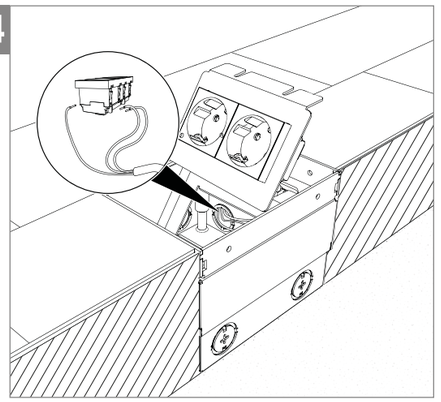

15

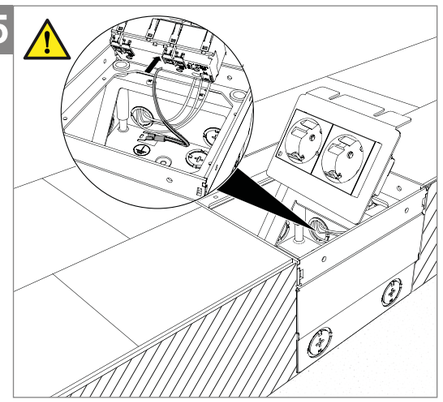

16

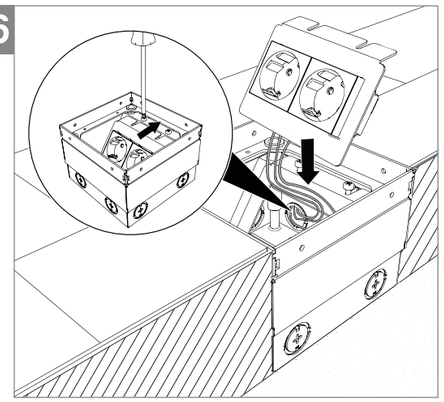

UDHOME 2 G

OBO BETTERMANN

PL UDHOME 2 G
Instrukcja montażu

HU UDHOME 2 G
Szerelési útmutató

Installation
electrotechnical expertise

OBO Bettermann Holding GmbH & Co. KG
Postfach 1120
58694 Menden
DEUTSCHLAND

Kundenservice Deutschland
Tel.: +49 23 71 78 99 - 20 00
Fax: +49 23 71 78 99 - 25 00

www.obo-bettermann.com

Building Connections

Pełna wersja instrukcji dostępna na stronie www.obo-bettermann.com

Részletesebb használati utasítás: http://www.obo-bettermann.com/hu/

OPTO 90083 HAFA 49800530 Stand 01/2020

PL

UDHOME 2 G (Nr artykułu 7368324, 7368330, 7368326, 7368332, 7368340, 7368346, 7368342, 7368348)

Opis produktu

Kwadratowe kasety zasilające do montażu w wylewkach i podłogach systemowych w pomieszczeniach suchych i podłogach czyszczonych na sucho. Obudowa z wyjściem przewodu pod pokrywą.

1 ① Pokrywa (2 warianty: z lub bez wgłębienia na wykładzinę podłogową)
② Obudowa
③ Śruby poziomujące
④ Wprowadzenie pustego peszla
⑤ Wspornik montażowy dla gniazd zasilających (wyposażenie zgodnie z zakresem dostawy)
⑥ Wyjście przewodu
⑦ Ochronna pokrywa montażowa

Montaż kasety zasilającej

Wskazówka:
Kasetę zasilającą można poziomować maksymalnie na wysokość 135 mm (od podłogi betonowej do górnej krawędzi gotowej podłogi). Jeśli potrzebna jest większa wysokość, potrzebny jest dodatkowy element zwiększający regulację. .

2 Zdejmowanie wsporników montażowych:
1. Zdjąć ① pokrywę.
2. Lekko poluzować śruby mocujące i usunąć wspornik ⑤ montażowy.
3. Zaznaczyć i wywiercić otwory na podłodze betonowej.

3 Usuwanie ④ wprowadzeń pustych peszli:
W zależności od potrzeb usunąć wstępnie wykonane wprowadzenia pustych peszli ④ za pomocą odpowiedniego narzędzia (np. wkrętaka typu Schlitz)

4 Montaż kasety zasilającej:
Zamontować ② obudowę na podłodze betonowej za pomocą odpowiednich materiałów mocujących (np. kołki i śruby).

5 Poziomowanie kasety zasilającej:
Obudowę ② wyrównać do planowanej górnej krawędzi jastrychu. .

6 Mocowanie rur instalacyjnych:
Wprowadzić rury instalacyjne maks. 2 mm do kasety i zamocować poza kasetą do podłoża. .

Układanie wylewki

UWAGA

Niebezpieczeństwo uszkodzenia ze strony jastrychu!
Wniknięcie jastrychu do kasety zasilającej prowadzi do uszkodzenia produktu!
Chronić kasetę zasilającą pokrywą montażową przed ułożeniem jastrychu

Wskazówka:
Przed wykonaniem prac związanych z układaniem jastrychu nanieść warstwę oddzielającą na obudowę celem redukcji przenoszenia dźwięku.

7 Nakładanie ochronnej pokrywy montażowej:
Zamknąć ① pokrywę (1.) i nałożyć ⑦ (2.) ochronną pokrywę montażową.

Wskazówka:
Przy pokrywach z wgłębieniem na wykładzinę podłogową między ochronną pokrywę montażową a kasetą zasilającą włożyć blachę ochronną odpowiednią do chodzenia.

8 Układanie wylewki:
Ułożyć jastrych równo z górną krawędzią ochronnej pokrywy montażowej ⑦ i połączyć z kasetą zasilającą.

Nakładanie i regulacja wykładziny podłogowej

UWAGA

Niebezpieczeństwo uszkodzenia ze strony zaprawy do spoinowania!
Kontakt kasety zasilającej z zaprawą do spoinowania powoduje uszkodzenie produktu!
Podczas umieszczania zaprawy do spoinowania w szczelinie dylatacyjnej wzdłuż kasety zasilającej należy zabezpieczyć ramkę i pokrywę przed materiałem fugi.

UWAGA

Niebezpieczeństwo uszkodzenia przez materiał spoinujący/klej!
Wniknięcie materiału fugi/kleju do kasety prowadzi do uszkodzenia produktu!
Gruntownie oczyścić wnętrze po pracach związanych z układaniem wykładziny podłogowej.

9 Usuwanie ochronnej pokrywy montażowej:
1. Wyciąć ochronną pokrywę montażową ⑦ za pomocą noża do dywanów.
2.Otworzyć ① pokrywę.

10 Nakładanie wykładziny podłogowej i regulacja poziomu kasety zasilającej:

UWAGA

Niebezpieczeństwo uszkodzenia!
Zbyt wysokie ustawienie kasety zasilającej prowadzi do uszkodzenia produktu!
Wyrównać kasetę zasilającą do maksymalnej wysokości licowania (H max.). Maks. wys. licowania to 135 mm (wylewka + wykładzina podłogowa).

1. Nałożyć wykładzinę na podłogę, przy czym szerokość szczeliny dylatacyjnej dobrać w zależności od wykończenia i trwale elastycznego materiału fugi.
2. Wyrównać kasetę zasilającą do górnej krawędzi wykładziny podłogowej. .

11 Wprowadzanie zatyczek:

UWAGA

Niebezpieczeństwo uszkodzenia z uwagi na brak zatyczek!
Brak zatyczek może powodować wnikanie wilgoci i zanieczyszczeń do tulejek poziomujących, a tym samym uszkodzenia produktu!
Włożyć zatyczki do czterech tulejek poziomujących.

Włożyć dostarczone zatyczki do tulejek gwintowanych.

12 Wypełnić szczelinę dylatacyjną:

UWAGA

Niebezpieczeństwo uszkodzenia przez niewystarczającą szczelinę dylatacyjną!
Rozszerzająca się wykładzina podłogowa bez wystarczającej szczeliny dylatacyjnej prowadzi do uszkodzenia produktu!
Wykładzinę podłogową na obudowie kasety zasilającej przymocować bez naprężeń.
Wystarczającą do tego celu szczelinę dylatacyjną wypełnić materiałem trwale elastycznym.

Szczelinę dylatacyjną (ok. 3-5 mm) wypełnić wokół kasety zasilającej odpowiednim trwale elastycznym materiałem (np. silikonem).

Wskazówka:
Wypełnić szczelinę dylatacyjną (ok. 3-5 mm) wokół kasety odpowiednim, trwale elastycznym materiałem (np. silikonem).

ACHTUNG

Niebezpieczeństwo uszkodzenia żrącymi środkami czyszczącymi!
Kontakt ze środkami czyszczącymi zawierającymi kwasy/chlorki (np. środek do usuwania pozostałości cementu) może prowadzić do uszkodzenia produktu!
Jeśli trzeba przeprowadzić generalne czyszczenie podłogi za pomocą takich środków, podczas czyszczenia zalecamy zdjęcie pokrywy. Należy przy tym zapewnić, że do ramy i do obudowy nie wnika wilgoć. Jeśli pokrywa podczas czyszczenia pozostaje na ramie, należy chronić wszystkie elementy, w tym wnętrze, przed żrącymi środkami czyszczącymi (np. przez oklejenie powierzchni). Jeśli element wszedł w kontakt ze żrącym środkiem czyszczącym, należy jego i uszczelnienia wyczyścić czystą wodą.

Podłączenie do instalacji elektrycznej

13 Wprowadzenie przewodu przyłączeniowego:
Wprowadzić przewód przyłączeniowy do gniazda zasilającego ⑤ i odizolować płaszcz zewnętrzny aż do przepustu kablowego.

ACHTUNG

Niebezpieczeństwo uszkodzenia przez nieodpowiedni montaż!
Nieprawidłowy montaż prowadzi do uszkodzenia produktu!
Wykonać izolację kabla tak daleko, jak to tylko możliwe, celem zapewnienia poprawnego montażu gniazda zasilającego.

14 Podłączyć gniazdo zasilające.
Podłączyć ⑤ gniazdo zasilające odpowiednim przewodem.

15 Wyrównywanie potencjału
Uwzględnić kasetę zasilającą w układzie wyrównania potencjału.

16 Ześrubować wspornik montażowy.

Wskazówka:
Kabel włożyć w szlufkę, co ułatwia montaż wspornika montażowego. .

1. Przesunąć wspornik montażowy do oporu do obudowy, a następnie dokręcić śruby mocujące.

Wskazówka:
Pokrywa może się otwierać/zamykać we wszystkich kierunkach. .

2. Zamknąć ① pokrywę.

Utylizacja kasety zasilającej

– Opakowanie jak śmieci gospodarskie
– Kaseta zasilająca jak odpady metalowe
– Przestrzegać lokalnych przepisów w zakresie utylizacji odpadów.

Dane techniczne

UDHOME 2 G	
Wymiary	140 x 140 x 100 mm
Zakres regulacji	w zależności od wariantu pokrywy + 25 mm/+ 35 mm
Minimalna głęb. montażowa	w zależności od wariantu pokrywy 100 mm/110 mm
Sposób czyszczenia podłogi wg EN 50085-2-2	na sucho
Materiał	Stal nierdzewna

HU

UDHOME 2 G (Rend.sz. 7368324, 7368330, 7368326, 7368332, 7368340, 7368346, 7368342, 7368348)

Termékleírás

Négyzetes padlódoboz száraz helyiségekben, száraz ápolású esztrich- és álpadlókba történő beépítéshez. Kábelkivezetős csapófedéllel elátott szerelvénybeépítő egység.

1 ① Csapófedél (2 verzió: burkolható vagy telelemezes)
② Készülékház
③ Szintezőcsavarok
④ Csőbevezetés
⑤ Erősáramú szerelvénytartó (az elhelyezés a csomagolási egység függvénye)
⑥ Kábelkivezető
⑦ Védőfedél

A padlódoboz beszerelése

Útmutató:
A padlódoboz maximum 135 mm magasságig (a betontól a padlóburkolat felszínéig) szintezhető. Amennyiben nagyobb magasságra van szükség, akkor magasságnövelőt kell alkalmazni

2 A szerelvénytartó eltávolítása:
1. Vegye le a csapófedelet ①.
2. A rögzítőcsavart könnyedén lazítsa meg és az erősáramú szerelvénytartót ⑤ távolítsa el.
3. Rajzolja be a furatok helyét a betonon és végezze el a fúrást.

3 Perforált csőbevezetések ④ kitörése:
Szükség esetén a megfelelő szerszámmal (pl. laposfejű csavarhúzóval) törje ki a kikönnyített csőbevezetéseket ④.

4 A padlódoboz beszerelése:
A készülékházat ② a megfelelő eszközzel (pl. dübel és csavarok) rögzítse az aljzatbetonra.

5 A padlódoboz szintezése:
A készülékházat ② szintezze az esztrich szintjéhez.

6 A védőcsövek rögzítése:
A védőcsöveket max. 2 mm hosszan vezesse be a padlódobozba, rögzítse a padlóra a dobozon kívül.

Esztrich fektetése

FIGYELEM

Esztrich általi sérülésveszély!
Az esztrich bejutása a padlódobozba a termék sérülését okozhatja!Az esztrich fektetése előtt a szerelőfedelet rakja a padlódobozra a felület megóvása érdekében.

Útmutató:

Az esztrichhel történő munkavégzés előtt a padlódoboz készülékházánál helyezzen el egy elválasztóréteget, hogy csökkentse a hangátvitelt.

7 Védőfedél elhelyezése:
Zárja be a csapófedelet ① (1.) és helyezze rá a védőfedelet ⑦ (2.).

Útmutató:
Burkolatba illesztett csapófedél esetén helyezze a lépcsős védőlemezt a védőfedél és a padlódoboz közé.

8 Végezze el az esztrich fektetését.
Fektesse az esztrichet a védőburkolat ⑦ tetejéig, úgy hogy érintkezzen a padlódobozzal.

Csapófedél kivétele és a padlódoboz szintezése

FIGYELEM

Fuga okozta sérülésveszély!
A padlódoboz fugával történő érintkezése a termék sérülését okozhatja!Amikor a padlódoboz mentén a tágulási hézagba elhelyezzük a fugát, a keretet és a fedelet védeni kell a fugázó anyagtól.

FIGYELEM

Fugázó anyag/ragasztó általi sérülésveszély!
A fugázó anyag/ragasztó bejutása a padlódobozba a termék sérülését okozhatja! A burkolást követően alaposan tisztítsa meg a padlódoboz belsejét.

9 Távolítsa el a védőfedelet:
1. A védőfedelet ⑦ szőnyegvágó késsel vágja fel.
2. Nyissa fel a csapófedelet ①.

10 A csapófedél kivétele és a padlódoboz szintezése:

FIGYELEM

Sérülésveszély!
A padlódoboz túl magasra történő szintezése a termék sérülését okozhatja!A padlódobozt csak a maximális szintezési magasságig (H max) szintezze. 135 mm (esztrich + padlóburkolat)

1. A csapófedelet vegye ki, valamint válassza ki a tágulási hézag szélességét a padlóburkolat és a tartósan rugalmas fugázási anyag függvényében.
2. A padlódoboz tetejét a padlóburkolat felszínére szintezze.

11 A dugók behelyezése:

FIGYELEM

Sérülés veszélye a hiányzó dugók miatt!Amennyiben a dugók hiányoznak, a szintezőhüvelybe folyadék és szennyeződés kerülhet, amely a termék sérülését okozhatja.
A 4 dugót helyezze be a szintezőhüvelyekbe:

Helyezze be a mellékelt dugókat a menetes hüvelybe.

12 Töltse meg a tágulási hézagot:

FIGYELEM

Sérülés veszélye a nem megfelelő tágulási hézag miatt!
A tágulási padlóburkolat a megfelelő tágulási hézag nélkül a termék sérülését okozhatja!
A készülékháznál lévő padlóburkolatot feszültségmentesen illessze a padlódobozhoz. Ehhez a megfelelő tágulási hézagot tartósan rugalmas fugaanyaggal töltse ki.

A padlódoboz körüli tágulási hézagot (kb. 3-5 mm) tartósan rugalmas anyaggal (pl. szilikonnal) töltse fel.

Útmutató:
Burkolható csapófedél esetén a tágulási hézagot (kb. 3-5 mm) a fedélben tartósan rugalmas anyaggal (pl. szilikonnal) töltse ki.

FIGYELEM

A maró tisztítószerek károsíthatják a terméket!
A sav-/klorid tartalmú tisztítószerekkel való érintkezés (pl. cementfátyol eltávolító) károsíthatja a terméket!
Ha a padló tisztítását ezekkel a szerekkel végzi, azt ajánljuk, a tisztítás során távolítsa el a fedelet. Mindemellett győződjön meg róla, hogy a keret és a készülékház száraz maradt-e.
Ha takarítás közben a fedelet nem távolítja el, minden alkatrészt, beleértve a belső részt is védeni kell a maró tisztítószerektől (pl.: fóliával).
Ha az alkatrészek mégis maró tisztítószerrel érintkeznek, úgy azokat és a tömítéseket is tiszta vízzel törölje át.

A villamos installáció végrehajtása

13 Csatlakozóvezeték bevezetése:
Vezesse be a dugaszolóaljzat ⑤ csatlakozóvezetékét és a külső burkolatot a kábelbevezetőig távolítsa el.

FIGYELEM

Szakszerűtlen szerelés általi sérülésveszély!
A szakszerűtlen szerelés a termék sérülését okozhatja!A kábel szigetelését amennyire csak lehetséges távolítsa el, hogy biztosítani tudja a csatlakozóaljzat megfelelő beépítését.

14 Kösse be a csatlakozóaljzatot.
A csatlakozóaljzatba ⑤ kösse be a vezetéket.

15 Potenciálkiegyenlítés létrehozása:
Biztosítsa a padlódoboz potenciálkiegyenlítését.

16 Csavarozza be a szerelvénytartót:

Útmutató:

Helyezze a kábeleket egy hurokba, hogy megkönnyítse a szerelvénykeret szerelését.

1. A szerelvénytartót tolja be a készülékházba ameddig csak lehet, majd húzza meg a rögzítőcsavarokat.

Útmutató:
A csapófedél minden irányba nyitható/zárható.

2. Zárja be a csapófedelet ①.

Hulladékkezelés padlódoboz esetén

– A csomagolóanyagot kezelje háztartási hulladékként
– A padlódoboz megsemmisítése fémhulladékként
– A helyi hulladék-kezelési előírásokat figyelembe kell venni

Műszaki adatok

UDHOME 2 G	
Méretek	140 x 140 x 100 mm
Szintezési tartomány	fedél fajtától függően + 25 mm/+ 35 mm
Minimális beépítési mélység	fedél fajtától függően 100 mm/110 mm
Padlóápolás típusa az MSZ EN 50085-2-2 szerint	száraz
Anyag	rozsdamentes acél

UDHOME 2 G

RU DHOME 2 G
Инструкция по монтажу

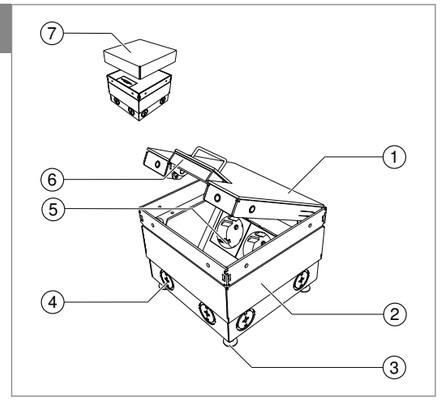

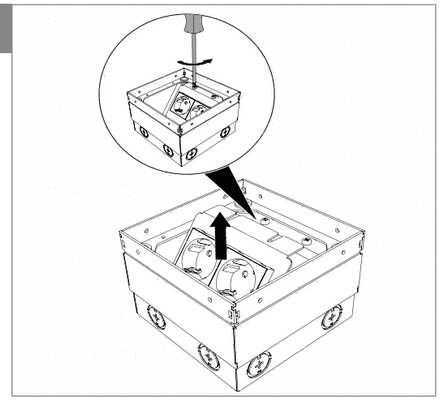

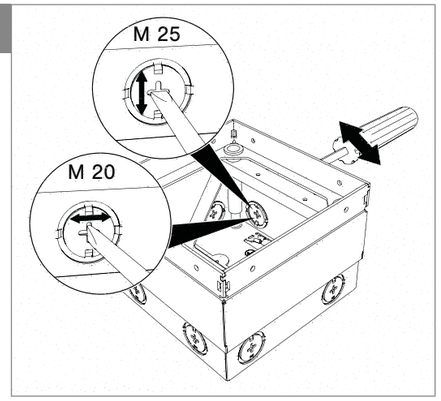

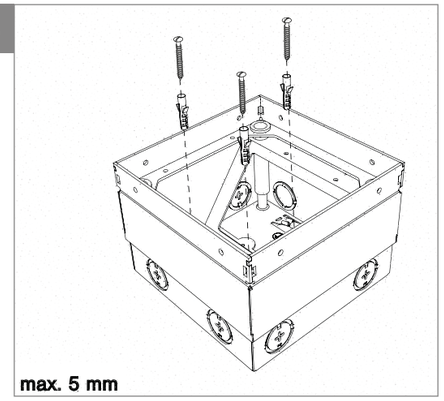

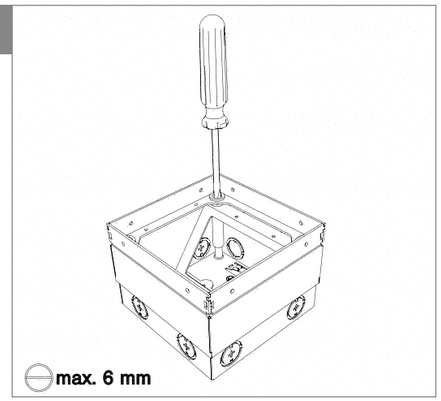

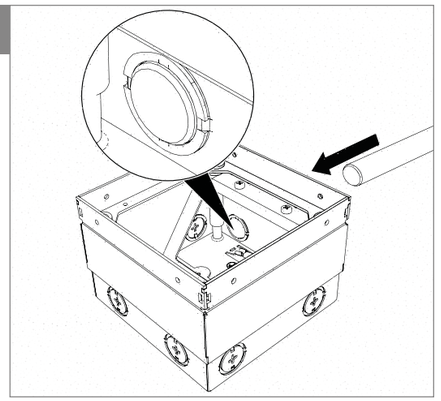

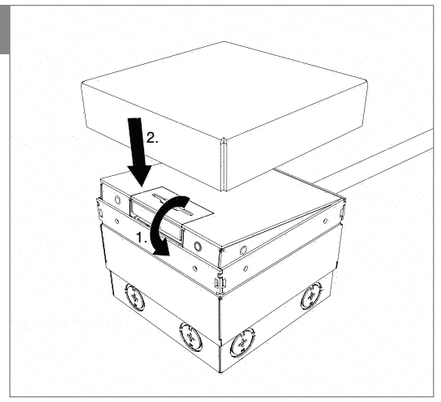

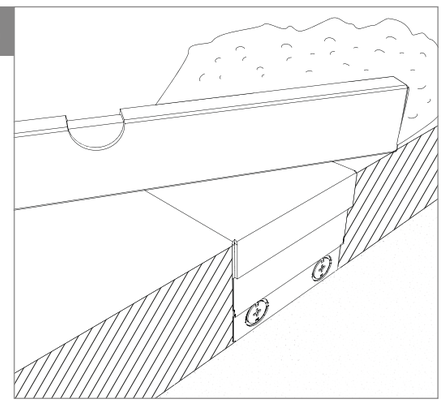

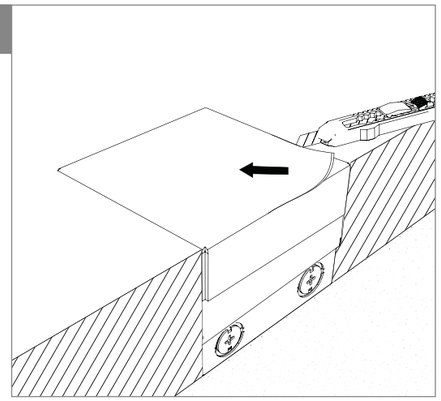

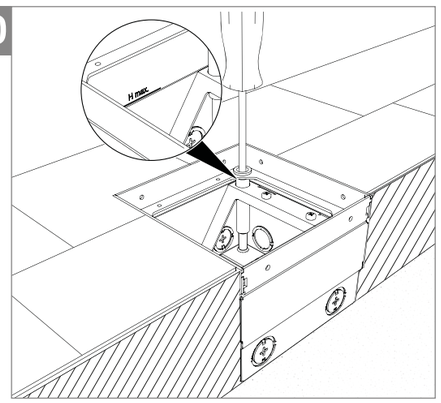

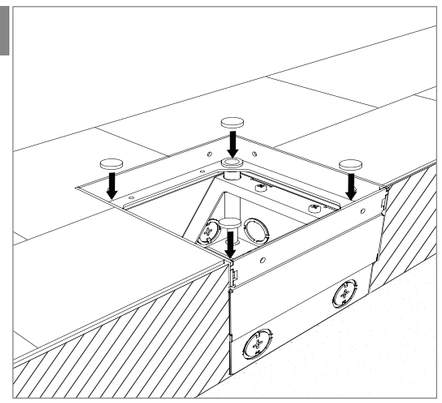

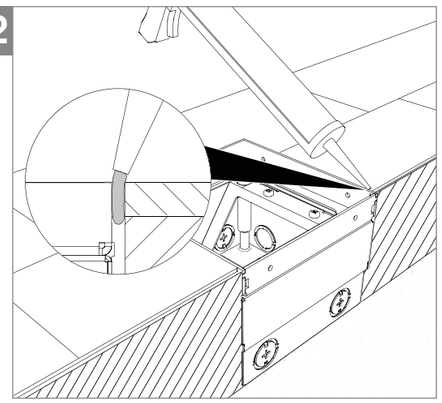

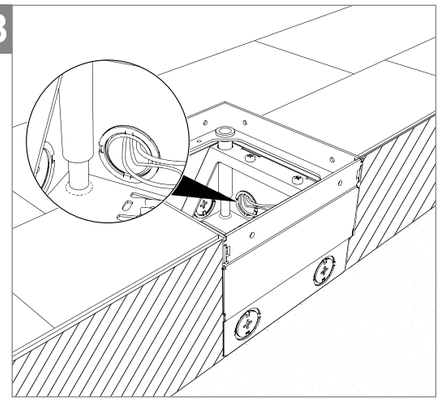

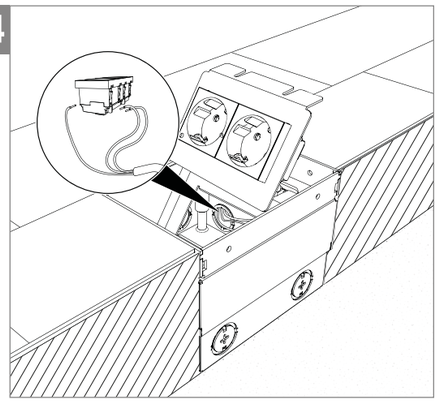

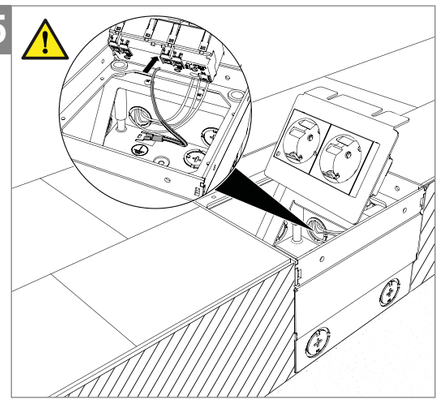

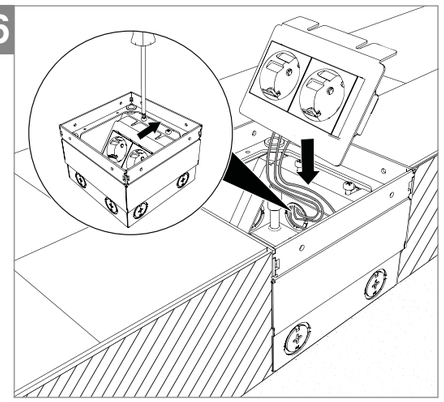

Installation
electrotechnical expertise

OBO Bettermann Holding GmbH & Co. KG
Postfach 1120
58694 Menden
DEUTSCHLAND

Kundenservice Deutschland
Tel.: +49 23 71 78 99 - 20 00
Fax: +49 23 71 78 99 - 25 00

www.obo-bettermann.com

Building Connections

Подробную инструкцию Вы можете получить, обратившись в офис компании ОБО Беттерманн в Вашем регионе.

OPTO 90083 HAFA 49800530 Stand 01/2020

RU

UDHOME 2 G (арт. № 7368324, 7368330, 7368326, 7368332, 7368340, 7368346, 7368342, 7368348)

Описание продукта

Квадратный лючок для установки в полу с сухим типом уборки. Лючок с кабельным выводом в откидной крышке.

1 ① Откидная крышка (2 варианта: с углублением для фрагмента напольного покрытия и без него)
② Корпус лючка
③ Регулировочные болты
④ Ввод для электромонтажной трубы
⑤ Монтажная рамка для силовых устройств (в зависимости от комплектации)
⑥ Кабельный вывод
⑦ Защитная крышка

Монтаж напольного лючка

Внимание!
Высоту напольного лючка можно регулировать максимум до 135 мм (от чернового пола до верхней кромки готового напольного покрытия). Если необходим более высокий уровень, то требуются специальные надставки для увеличения высоты.

2 Снимите монтажную крышку:
1. Снимите откидную крышку ①.
2. Ослабьте крепежные болты и снимите монтажную рамку для силовых устройств ⑤.
3. Разметьте отверстия на бетонном полу и просверлите их.

3 Подготовьте отверстия для ввода электромонтажных труб ④:
При необходимости подготовьте отверстия для ввода электромонтажных труб ④ (например, с помощью шлицевой отвертки).

4 Установите напольный лючок:
Зафиксируйте корпус лючка ② на черновом полу с помощью соответствующего крепежного материала (например, дюбелей и болтов).

5 Отрегулируйте напольный лючок:
Отрегулируйте корпус лючка ② по необходимому уровню высоты стяжки.

6 Зафиксируйте электромонтажные трубы:
Введите электромонтажные трубы в лючок на глубину максимум 2 мм и зафиксируйте их на полу с внешней стороны.

Нанесение стяжки

ВНИМАНИЕ!

Опасность повреждения!
Попадание стяжки в корпус лючка может привести к повреждениям продукта!
Перед нанесением стяжки закройте лючок защитной крышкой.

Внимание!
Перен нанесением стяжки установите разделительную подложку на корпус лючка для редукции шумов.

7 Установите защитную крышку:
Закройте откидную крышку ① (1.), установите защитную крышку ⑦ (2.).

Внимание!
Если в откидной крышке есть углубление для фрагмента напольного покрытия, то между защитной крышкой и лючком необходимо вложить защитную пластину.

8 Нанесите стяжку:
Нанесите стяжку вровень с верхней кромкой монтажной крышки ⑦ и выровняйте ее поверхность в месте примыкания к лючку.

Укладка и выравнивание напольного покрытия

ВНИМАНИЕ!

Опасность повреждения вследствие контакта с раствором для заполнения стыков!
Контакт напольного лючка с раствором для заполнения стыков может привести к повреждению продукта!
При нанесении раствора в стыки, расположенные вдоль кромки напольного лючка, необходима защита для его рамки и крышки.

ВНИМАНИЕ!

Опасность повреждения вследствие контакта с раствором для заполнения стыков/клеем!
Попадание раствора для заполнения стыков/клея в корпус лючка может привести к его повреждениям!
По завершении работ по укладке напольного покрытия необходимо очистить внутреннее пространство лючка.

9 Снимите защитную крышку:
1. Надрежьте монтажную крышку ⑦ канцелярским ножом.
2. Откройте откидную крышку ①.

10 Разложите напольное покрытие и отрегулируйте корпус лючка:

ВНИМАНИЕ!

Опасность повреждения!
Слишком высокое расположение лючка может привести к его повреждениям!
Лючок необходимо отрегулировать до уровня его максимальной высоты (H макс.). H макс. = 135 мм (стяжка + напольное покрытие).

1. Разложите напольное покрытие, задав ширину стыков в соответствии с типом напольного покрытия и прочноэластичного материала для их заполнения.
2. Отрегулируйте высоту лючка по верхней кромке напольного покрытия.

11 Установите заглушки:

ВНИМАНИЕ!

При отсутствии заглушек возможны повреждения лючка!
Отсутствие заглушек может вызвать проникновение влаги и загрязнений в регулировочные муфты и стать причиной повреждений лючка!
Установите заглушки в 4 регулировочные муфты.

Установите приложенные к комплекту заглушки в муфты.

12 Заполните стыки:

ВНИМАНИЕ!

Стыки недостаточной ширины могут привести к повреждениям лючка!
Стыки недостаточной ширины при расширении напольного покрытия могут привести к повреждениям продукта!
Разложите напольное покрытие по корпусу лючка, отключив его от напряжения. При этом стыки необходимо заполнить прочноэластичным материалом.

Заполните стыки вокруг лючка соответствующим прочноэластичным материалом (например, силиконом) на глубину ок. 3 - 5 мм.

Внимание!
В откидной крышке с углублением для фрагмента напольного покрытия стыки необходимо заполнить прочноэластичным материалом (например, силиконом) на глубину ок. 3 - 5 мм.

ВНИМАНИЕ!

Применение едких чистящих средств может привести к повреждениям продукта!
Контакт с кислото-/хлорсодержащими чистящими средствами (например, средством для удаления цементных разводов) может привести к повреждениям продукта!
Если необходимо произвести уборку с использованием таких средств, рекомендуется на время ее проведения снять крышки. При этом необходимо удостовериться, что влага не проникнет в рамку и корпус.
Если во время уборки крышка должна остаться в рамке, то все элементы, а также внутреннее пространство кассетной рамки необходимо защитить от воздействия едких чистящих средств (например, оклеив ее поверхность). Если невозможно избежать контакта элементов с едкими чистящими средствами, то необходимо сразу промыть их и уплотнители чистой водой.

Выполнение монтажа электропроводки

13 Введите соединительный провод:
Введите соединительный провод розетки ⑤ и удалите с него наружную оболочку.

ВНИМАНИЕ!

Неправильный монтаж может привести к повреждениям!
Неправильный монтаж может привести к повреждениям продукта!
Для корректного монтажа розеток необходимо максимально удалить изоляцию с кабеля.

14 Подключите розетку:
Подключите розетку ⑤ с помощью соединительного кабеля.

15 Установите уравнивание потенциалов:
Подключите напольный лючок к системе уравнивания потенциалов.

16 Закрепите монтажную рамку с помощью болтов:

Внимание!
Проложите кабель петлей для упрощения установки монтажной рамки.

1. До упора вставьте монтажную рамку в корпус лючка и затем закрепите ее болтами.

Внимание!
Откидная крышка должна открываться/закрываться во всех направлениях.

2. Закройте откидную крышку ①.

Утилизация напольного лючка

– Упаковка утилизируется аналогично бытовым отходам.
– Напольный лючок утилизируется как металлолом.
– Соблюдайте местные предписания по утилизации отходов.

Технические характеристики

UDHOME 2 G	
Размеры	140 x 140 x 100 мм
Диапазон регулирования	в зависимости от варианта крышки + 25 мм/+ 35 мм
Минимальная монтажная глубина	в зависимости от варианта крышки 100 мм/110 мм
Тип уборки пола согласно EN 50085-2-2	сухой
Материал	нержавеющая сталь.