TAURUS2
Der Schutzkontaktstecker

Gniazdo przenośne IP54

z zatyczką



2521-sr

Gniazda gumowe seria TAURUS2

- wersja gumowa (obudowa gumowa, wkład PA6) lub
- wersja w pełni gumowa (obudowa gumowa, wkład TPE)
- system uziemienia schuko lub z bolcem uziemiającym
- z lub bez ochrony przed dziećmi
- z zatyczka i elestyczną opaską
- kolor (obudowa/pierścień): czarna/czerwony (standard)
- stopień szczelności: **IP54** pyłoszczelne i bryzgoszczelne

Gniazdo gumowe: schuko IP54 z zatyczką

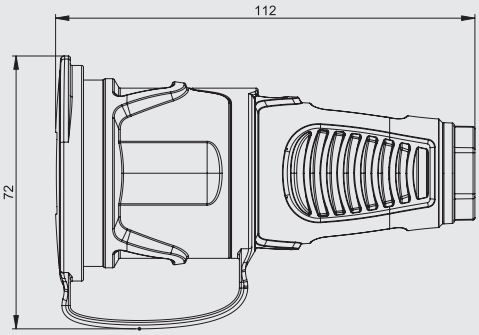





wkład	poliamid (PA6)	guma (TPE)
schuko	2511-sr	2521-sr
schuko z ochroną przed dziećmi	2511-src	–

only IPx4

pakowane po: 20 sztuk.

Gniazdo gumowe: z bolcem uziemiającym IP54 z zatyczką

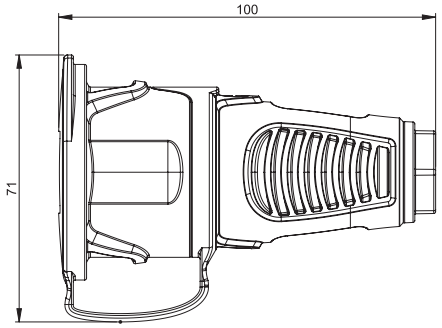



wkład	poliamid (PA6)	guma (TPE)
z bolcem uziemiającym	2411-srw	–
z bolcem uziemiającym z ochroną przed dziećmi	2411-srcw	–

pakowane po: 20 sztuk.