PRZYCISK ODDYMIANIA II PD

KARTA KATALOGOWA

nr: KK-PPOŻ_PD

(04.2020)



Centrum Naukowo-Badawcze
Ochrony Przeciwpożarowej
im. Józefa Tuliszkowskiego
Państwowy Instytut Badawczy
ul. Nadwiślańska 213
05-420 Józefów
www.cnbop.pl

1. PRZEZNACZENIE

Ręczny przycisk oddymiania typu II PD jest przeznaczony do sterowania klapami dymnymi z równoczesną lokalną sygnalizacją świetlną jedno- lub trójdiodową w zależności od wykonania. W przypadku sygnalizacji jednodiodowej, dioda elektroluminescencyjna błyska światłem czerwonym po uruchomieniu przycisku. Wersja z sygnalizacją trójdiodową jest przeznaczona do pracy z elektronicznymi centralami oddymiania. Posiada dodatkowo przycisk kasowania oraz listwę zaciskową dla rezystorów szeregowych i końcowych.
Diody świecą światłem ciągłym oraz sygnalizują odpowiednio: dozór (kolor zielony), awarię (kolor żółty) i uruchomienie (kolor czerwony). Urządzenie posiada bierne elementy elektroniczne i spełnia wymagania dotyczące wyrobów służących zapewnieniu bezpieczeństwa publicznego lub ochronie zdrowia i życia oraz mienia (Dz. U. z 2007r. nr 143 poz. 1002, Dz. U. z 2010r. nr 85 poz. 553).

Posiada Aprobatę Techniczną CNBOP-PIB AT-0402-0327/2011/2016 wydanie 2, Świadectwo Dopuszczenia nr 2880/2017, Krajowy Certyfikat Stałości Właściwości Użytkowych nr 063-UWB-0009 oraz Krajową Deklarację Właściwości Użytkowych nr 01/2017.

2. DANE TECHNICZNE

Parametr	**Wartość**
Znamionowe napięcie izolacji	500V
Znamionowy prąd cieplny I_{th}	10A
Znamionowe prądy łączeniowe w kategoriach użytkowania I_e: AC15 Ue 230V / 400V DC13 Ue 24V / 110V / 220V	 6A / 4A 4A / 1A / 0,25A
Znamionowe napięcie sygnalizacyjne U_S	II PD M/D 1 24V AC/DC II PD M/D 3 24V DC II PD M/D 2 230V AC
Znamionowy prąd sygnalizacyjny I_S	max 25mA
Maksymalna rezystancja zestyków	10 mΩ
Przekrój przyłączanych przewodów zewnętrznych	1x LY 0,34...1 mm^2 lub 2x LY 0,34...1 mm^2 1x DY 0,34...1,5 mm^2 lub 2x DY 0,34...1,5 mm^2
Typ i największe wartości danych znamionowych urządzenia zabezpieczone przed skutkami działania prądów zwarciowych	Wkładka topikowa 6A, gG
Zakres temperatur pracy	-10º C...+55º C
Stopień ochrony IP (dla przycisku z nieuszkodzoną szybką)	IP 54
Trwałość mechaniczna	$0,5x10^3$

3. RODZAJE PRZYCISKÓW ODDYMIANIA

II PD _____ _____ _____

M – z młoteczkiem
D – bez młoteczka

II PD ____ _____ _____

1 – z sygnalizacją na 24V AC, DC
2 – z sygnalizacją na 230V AC
3 - z sygnalizacją 3-diodową na 24V DC

II PD _____ _____ _____

XY – rozwarty i zwarty w stanie alarmowania
XX – obydwa styki rozwarte w stanie alarmowania
YY – obydwa styki zwarte w stanie alarmowania

4. SPOSÓB MONTAŻU

Ręczny przycisk oddymiania jest mocowany do podłoża w pozycji pionowej dwoma wkrętami o średnicy Ø4mm. Rodzaj wkrętów zależy od podłoża. Na tylnej ściance obudowy wyłącznika głównego znajdują się dwie nacięte zaślepki (pod osłonkami wkrętów) otworów montażowych Ø4,1mm. Zaślepki należy wyłamać, po zamontowaniu wkręty zakryć osłonkami.

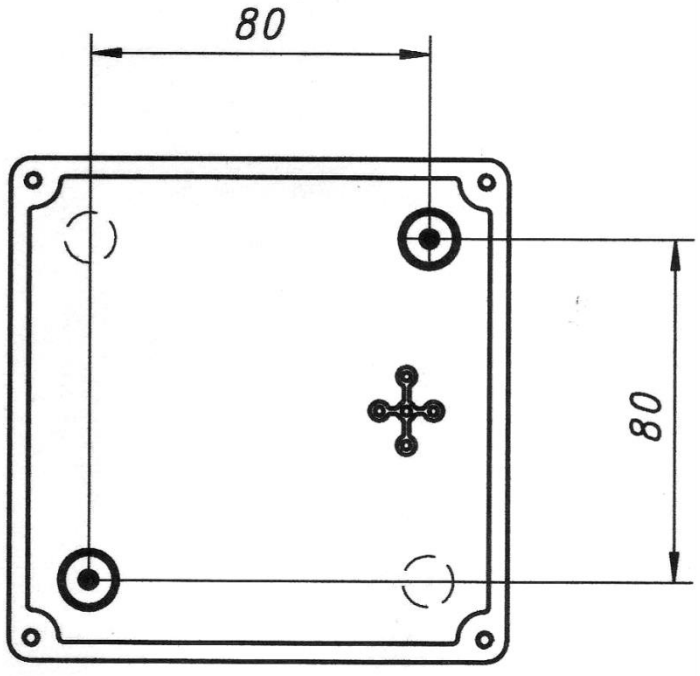

Rys.1 Rozstaw otworów do mocowania ręcznego przycisku oddymiania typu II PD

5. MONTAŻ ELEKTRYCZNY

W dolnej części tylnej ścianki i na dolnej ściance obudowy ręcznego przycisku oddymiania znajdują się nacięte zaślepki. Przewody elektryczne mogą być wprowadzone do wnętrza obudowy przez jeden z otworów powstałych po wypchnięciu zaślepki. W tych otworach można zamontować dławnice Pg11, Pg13,5; M16, M20.

Przewody elektryczne wewnątrz obudowy należy podłączyć odpowiednich zacisków śrubowych w zależności od wersji przycisku.

W wersji II PD M/D 3 XY przewidziano listwę zaciskową (zaciski 9-14) do łatwego montażu rezystorów szeregowych i końcowych wymaganych przy współpracy z różnymi typami central oddymiania. Wartość rezystorów – zgodnie z instrukcją centrali współpracującej.

II PD M/D 1/2 XY **II PD M/D 1/2 XX** **II PD M/D 1/2 YY**

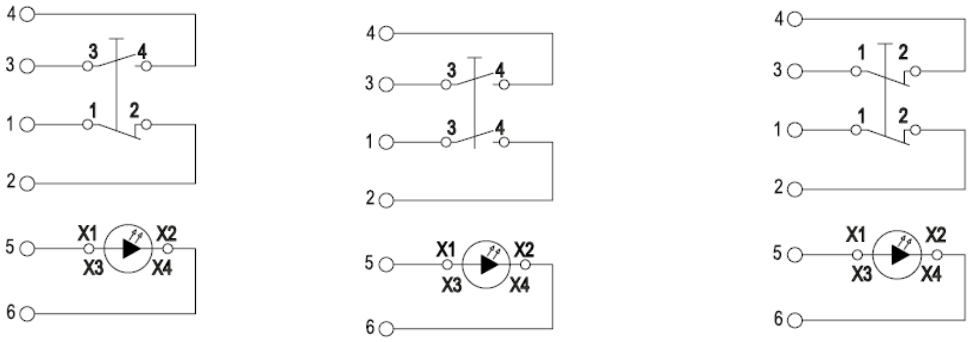

Oznaczenia zacisków:
X1, X2 – 24V AC, DC
X3, X4 – 230V AC

II PD M/D 3 XY

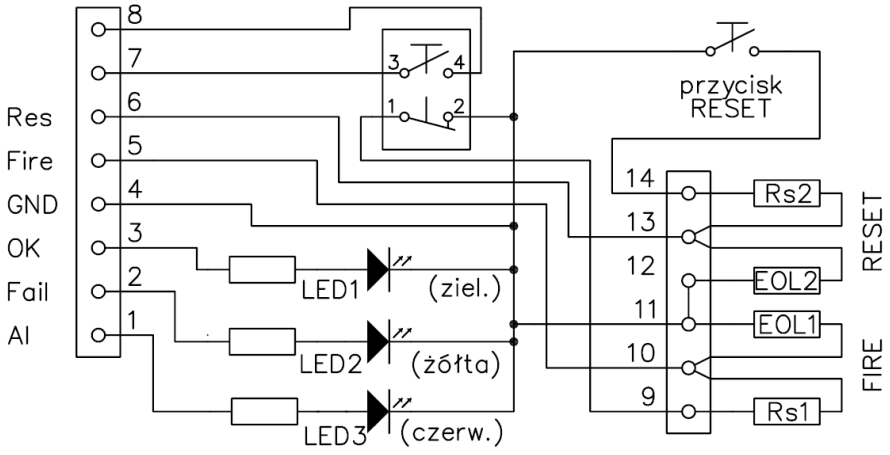

Rys.2 Schemat schematy elektryczne różnych wersji ręcznych przycisków oddymiania II PD

6. TESTOWANIE PRZYCISKU PD

Stan alarmowania można zasymulować w sposób następujący:
- odkręcić dwie śruby imbusowe i zdjąć płytę czołową,
- odkręcić dwa blachowkręty mocujące szybkę i zdjąć szybkę.

Zdjęcie szybki, podobnie jak jej zbicie, powoduje przejście przycisku w stan zadziałania.
Opisany sposób umożliwia testowanie II PD bez konieczności zbijania szybki.
Przycisk II PD M/D 3 XY posiada przycisk „RESET" dostępny przy założonej szybce, lecz zdjętej płycie czołowej. Przycisk ten umożliwia skasowanie stanu alarmu wywołanego podczas testowania.

7. URUCHAMIANIE I KASOWANIE

Uruchamianie ręcznego przycisku oddymiania następuje bezpośrednio na skutek zbicia szybki.
Kasowanie jest możliwe po wymianie uszkodzonej (zbitej) szybki na nową oraz przyciśnięciu przycisku RESET znajdującego się pod płytą czołową.
W celu wymiany szybki należy:
- odkręcić dwie śruby imbusowe i zdjąć płytę czołową,
- odkręcić dwa blachowkręty mocujące szybkę,
- usunąć resztki zbitej szybki i zamontować nową, postępując ostrożnie w momencie układania na uszczelce, wstępnie docisnąć szkło palcami na linii wkrętów, a następnie lekko dokręcić wkręty aby nie uszkodzić cienkiego szkła.

8. WYPOSAŻENIE W CZĘŚCI DOSTARCZANE LUZEM

1) element kruchy (szybka) 1 szt.
2) blachowkręt ST 4,2x25 do mocowania ostrzegacza 2 szt.
3) osłonka wkrętu 2 szt.
4) młoteczek z łańcuszkiem dla wersji z młoteczkiem

9. WYMIARY GABARYTOWE

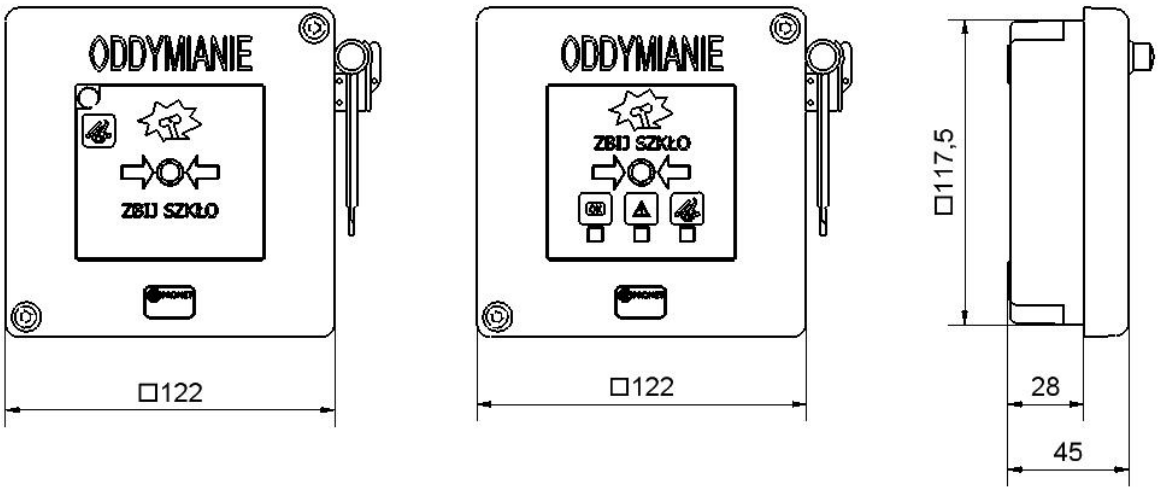

Rys. 3 Wymiary gabarytowe ręcznego przycisku oddymiania II PD

EAC

Urządzenie spełnia wymagania przepisów technicznych unii celnej Eurasian Economic (Rosja, Kazachstan, Białoruś i Armenia).

EAC potwierdza zgodność z wymogami bezpieczeństwa Unii Celnej.