PATRZ KARTA - P5-315/V/SVB/HI10



Wyłącznik główny, P5, 315 A, montaż pośredni, 3-biegunowe, 1 Zestyk zwierny, Funkcja WYŁĄCZNIKA AWARYJNEGO, z czerwoną rękojeścią i żółtym wieńcem klinowym, zamykany w położeniu 0

Powering Business Worldwide

Typ P5-315/V/SVB/HI10
Catalog No. 280957

Program dostaw

Asortyment			Wyłącznik główny Przełączniki serwisowe Wyłącznik naprawczy
Identyfikator typu			P5
Funkcja zatrzymania			Funkcja WYŁĄCZNIKA AWARYJNEGO
			z czerwoną rękojeścią i żółtym wieńcem klinowym
Informacja o zakresie dostawy			Styk pomocniczy lub przewód N doposażany.
Liczba biegunów			3-biegunowe
Obwód pomocniczy			
		Zestyk zwierny	1
		Styk rozwierny	0
Możliwość zamknięcia			zamykany w położeniu 0
Stopień ochrony			Przód IP65
Wykonanie			montaż pośredni
			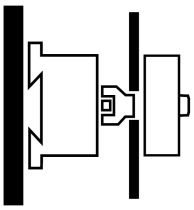
Diagram łączenia			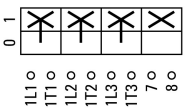
Funkcja			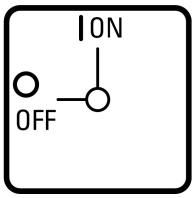
Moc namionowa AC-23A, 50 - 60 Hz			
400 V	P	kW	110
Pomiarowy prąd stały	I_u	A	315
Wskazówki dotyczące pomiarowego prądu stałego I_u			Pomiarowy prąd stały Iu podawany jest przy maks. przekroju.

Dane Techniczne

Dane ogólne

Normy i przepisy			IEC/EN 60947, VDE 0660, IEC/EN 60204, CSA, UL Rozłącznik izolacyjny zgodny z IEC/EN 60947-3
Wytrzymałość klimatyczna			Klimat wilgotny/ciepły, stały, wg IEC 60068-2-78 Klimat wilgotny/ciepły, zmienny, wg IEC 60068-2-30
Temperatura otoczenia			
bez obudowy		°C	-25 - +50
w obudowie		°C	-25 - +40
Kategoria przepięciowa / stopień zanieczyszczenia			III/3

Odporność na udar napięciowy	U_{imp}	V AC	8000
Położenie montażowe			dowolne, zgodne z wymaganiami

Styki

Wielkości mechaniczne			
Liczba biegunów			3-biegunowe
Obwód pomocniczy			
		Zestyk zwierny	1
		Styk rozwierny	0
Parametry elektryczne			
Znamionowe napięcie pracy	U_e	V AC	690
Pomiarowy prąd stały	I_u	A	315
Wskazówki dotyczące pomiarowego prądu stałego I_u			Pomiarowy prąd stały Iu podawany jest przy maks. przekroju.
Obciążalność przy tpracy przerywanej, klasa 12			
AB 25 % ED		x I_e	2
AB 40 % ED		x I_e	1.6
AB 60 % ED		x I_e	1.3
odporność na zwarcia			
bezpiecznik topikowy		A gG/gL	315
Pomiarowa wytrzymałość na prąd zwarciowy (prąd 1 sek.)	I_{cw}	A_{eff}	5800
Wskazówka dotycząca pomiarowej wytrzymałości na prąd zwarciowy Icw			prąd 1 sekundowy
Warunkowy prąd zwarcia	Iq	kA	15

Zdolność łączeniowa

Pomiarowa zdolność włączania cos φ zgodnie z IEC 60947-3		A	2050
Zdolność wyłączenia prądu znamionowego cos φ zgodnie z IEC 60947-3		A	
230 V		A	1800
400/415 V		A	1650
500 V		A	1550
690 V		A	400
Bezpieczne odłączanie zgodnie z EN 61140			
między stykami		V AC	440
strata cieplna na każdy tor prądowy przy I_e		W	16
Strata cieplna na tor prądowy przy I_e (AC-15/230 V)		W	0.2
Trwałość, mechaniczna	cykle łączenia	x 10^6	> 0.08
maksymalna częstotliwość załączania	cykle łączenia/godz.		50
Napięcie przemienne			
AC-3			
Moc znamionowa przełącznika silnika	P	kW	
220 V 230 V	P	kW	45
400 V 415 V	P	kW	75
500 V	P	kW	90
690 V	P	kW	45
Znamionowy prąd pracy przełącznika silnika			
230 V	I_e	A	147
400V 415 V	I_e	A	138
500 V	I_e	A	135
690 V	I_e	A	50
AC-21A			
Znamionowy prąd pracy łącznika mocy			
440 V	I_e	A	315
AC-23A			
Moc namionowa AC-23A, 50 - 60 Hz	P	kW	
230 V	P	kW	55
400 V 415 V	P	kW	110

500 V	P	kW	132
690 V	P	kW	45
Znamionowy prąd pracy przełącznika silnika			
230 V	I_e	A	182
400 V 415 V	I_e	A	205
500 V	I_e	A	184
690 V	I_e	A	50
Napięcie stałe			
DC-1, odłączenie wyłącznika mocy L/R = 1 ms			
Znamionowy prąd pracy	I_e	A	315
Napięcie na każdym ze styków połączonych szeregowo		V	42
DC-23A, Wyłącznik silnika L/R = 15 ms			
24 V			
Znamionowy prąd pracy	I_e	A	315
Styki		Ilość	3
48 V			
Znamionowy prąd pracy	I_e	A	315
Styki		Ilość	3
60 V			
Znamionowy prąd pracy	I_e	A	315
Styki		Ilość	3
120 V			
Znamionowy prąd pracy	I_e	A	100
Styki		Ilość	3
Niezawodne łączenie przy 24 V DC, 10 mA	częstotliwość błędu	H_F	$<10^{-5}$, <1 usterka na 100 000 operacji przełączania

Przekrój doprowadzeń

jedno- lub wielożyłowy		mm^2	1 x 185 2 x 70
drobnożyłowe z końcówkami żył wg DIN 46228		mm^2	1 x 120 2 x 50
taśma CU	Liczba lamel x szerokość x grubość	mm	1 x 20 x 5 2 x 20 x 3
Śruba przyłączeniowa			Imbus 6
moment dokręcania śruby połączeniowej		Nm	16

Parametry bezpieczeństwa technicznego

Wskazówki			$B10_d$ Wartości zgodnie z EN ISO 13849-1, tabela C1

Atestowane parametry mocy

Styki			
Znamionowe napięcie pracy	U_e	V AC	600
Znamionowy prąd ciągły maks.			
Główne tory prądowe			
General use		A	300
Obwód pomocniczy			
General Use	I_U	A	10
Pilot Duty			A 600
Zdolność łączeniowa			
maksymalna moc silnika			
1-fazowe			
120 V AC		HP	20
240 V AC		HP	35
277 V AC		HP	35
3-fazowe			
120 V AC		HP	40
240 V AC		HP	75

480 V AC		HP	100
600 V AC		HP	100
Short Circuit Current Rating		SCCR	
Basic Rating		kA	10
maks. Fuse		A	800 Class RK1
High fault rating		kA	65
maks. Fuse		A	400, Class J
Przekrój przewodów przyłączeniowych			
jedno- lub cienkodrutowy, z tulejką		AWG	350 MCM
Linka z tulejką		AWG	300 MCM
Śruba przyłączeniowa			Imbus 6
moment dokręcenia		lb-in	140

Świadectwo typu zgodnie z IEC/EN 61439

Dane techniczne dla zaświadczenia rodzaju konstrukcji			
Znamionowy prąd pracy do podania straty mocy	I_n	A	315
Strata mocy na biegun, w zależności od prądu	P_{vid}	W	12.7
Strata mocy elementu eksploatacyjnego, w zależności od prądu	P_{vid}	W	0
Strata mocy statyczna, niezależnie od prądu	P_{vs}	W	0
Zdolność oddawania straty mocy	P_{ve}	W	0
Robocza temperatura otoczenia min.		°C	-25
Robocza temperatura otoczenia maks.		°C	50
Certyfikat konstrukcji IEC/EN 61439			
10.2 Wytrzymałość materiałów i części			
10.2.2 Odporność na korozję			Wymagania odnośnie normy produktowej zostały spełnione.
10.2.3.1 Wytrzymałość cieplna powłoki			Wymagania odnośnie normy produktowej zostały spełnione.
10.2.3.2 Rezystancja materiału izolacyjnego przy normalnym cieple			Wymagania odnośnie normy produktowej zostały spełnione.
10.2.3.3 Rezystancja materiału izolacyjnego przy nietypowym cieple			Wymagania odnośnie normy produktowej zostały spełnione.
10.2.4 Wytrzymałość na działanie promieniowania UV			Odporność na promieniowanie UV tylko z dachem ochronnym.
10.2.5 Podnoszenie			Nie dotyczy, ponieważ należy ocenić całą szafę sterowniczą.
10.2.6 Kontrola odporności na uderzenia			Nie dotyczy, ponieważ należy ocenić całą szafę sterowniczą.
10.2.7 Napisy			Wymagania odnośnie normy produktowej zostały spełnione.
10.3 Stopień ochrony powłok			Nie dotyczy, ponieważ należy ocenić całą szafę sterowniczą.
10.4 Odstępy izolacyjne powietrzne i prądów pełzających			Wymagania odnośnie normy produktowej zostały spełnione.
10.5 Ochrona przed porażeniem elektrycznym			Nie dotyczy, ponieważ należy ocenić całą szafę sterowniczą.
10.6 Montaż elementów eksploatacyjnych			Nie dotyczy, ponieważ należy ocenić całą szafę sterowniczą.
10.7 Wewnętrzne obwody prądowe i połączenia			Należy do zakresu odpowiedzialności wykonawcy szafy sterowniczej.
10.8 Przyłącza przewodów wchodzących z zewnątrz			Należy do zakresu odpowiedzialności wykonawcy szafy sterowniczej.
10.9 Właściwości izolacji			
10.9.2 Wytrzymałość elektryczna o częstotliwości roboczej			Należy do zakresu odpowiedzialności wykonawcy szafy sterowniczej.
10.9.3 Odporność na napięcie udarowe			Należy do zakresu odpowiedzialności wykonawcy szafy sterowniczej.
10.9.4 Sprawdzanie powłok z materiału izolacyjnego			Należy do zakresu odpowiedzialności wykonawcy szafy sterowniczej.
10.10 Nagrzanie			Oszacowanie nagrzania należy do zakresu odpowiedzialności wykonawcy szafy sterowniczej. Eator dostarczy danych na temat straty mocy aparatów.
10.11 Odporność na zwarcia			Należy do zakresu odpowiedzialności wykonawcy szafy sterowniczej. Przestrzegać wytycznych odnośnie aparatów łączeniowych.
10.12 Kompatybilność elektromagnetyczna			Należy do zakresu odpowiedzialności wykonawcy szafy sterowniczej. Przestrzegać wytycznych odnośnie aparatów łączeniowych.
10.13 Działanie mechaniczne			Spełnienie wymagań w aparacie jest jednoznaczne z przestrzeganiem instrukcji montażu (IL).

Dane techniczne zgodne z ETIM 7.0

Urządzenia niskonapięciowe (EG000017) / Rozłącznik (EC000216)			
Elektrotechnika, automatyzacja i technologia / Rozdzielnice niskonapięciowe / Rozłącznik, odłącznik obciążenia, przełącznik sterujący / Kompaktowy odłącznik obciążenia (ecl@ss10.0.1-27-37-14-03 [AKF060013])			
Jako rozłącznik główny			Tak
Jako rozłącznik remontowy			Tak

Jako rozłącznik bezpieczeństwa		Nie
Jako wyłącznik awaryjny		Tak
Jako przełącznik nawrotny		Nie
Liczba łączników		1
Maksymalne znamionowe napięcie pracy Ue AC	V	690
Znamionowe napięcie pracy	V	690 - 690
Znamionowy prąd ciągły Iu	A	315
Znamionowy prąd ciągły dla AC-23, 400 V	A	205
Znamionowy prąd ciągły dla AC-21, 400 V	A	315
Znamionowa moc pracy dla AC-3, 400 V	kW	75
Znamionowy wytrzymywany prąd krótkotrwały Icw	kA	5.8
Znamionowa moc pracy dla AC-23, 400 V	kW	110
Zdolność łączeniowa przy 400 V	kW	110
Znamionowy warunkowy prąd zwarciowy Iq	kA	15
Liczba biegunów		3
Liczba styków pomocniczych rozwiernych		0
Liczba styków pomocniczych zwiernych		1
Liczba styków pomocniczych przełącznych		0
Opcjonalny napęd silnikowy		Nie
Wbudowany napęd silnikowy		Nie
Opcjonalny wyzwalacz napięciowy		Nie
Budowa urządzenia		Urządzenie mocowane na stałe
Do montażu na płycie		Nie
Do montażu tablicowego 4-otworowego		Nie
Do montażu czołowego centralnie		Nie
Do instalacji w tablicach rozdzielczych		Nie
Do montażu pośredniego		Tak
Kolor elementu sterowniczego		Czerwony
Rodzaj elementu wykonawczego		Napęd obrotowy na drzwi
Z mechanizmem ryglującym		Tak
Rodzaj podłączenia styków głównych		Zacisk ramowy
Stopień ochrony (IP) części czołowej		IP65
Stopień ochrony (NEMA)		12

Aprobaty

Product Standards		UL 508; CSA-C22.2 No. 14-05; CSA-C22.2 No. 94; IEC/EN 60947-3; CE marking
UL File No.		E36332
UL Category Control No.		NLRV, NLRV7
CSA File No.		223805
CSA Class No.		3211-05
North America Certification		UL listed, CSA certified
Suitable for		Branch circuits, suitable as motor disconnect
Degree of Protection		IEC: IP65; UL/CSA Type 1, 12

Wymiary

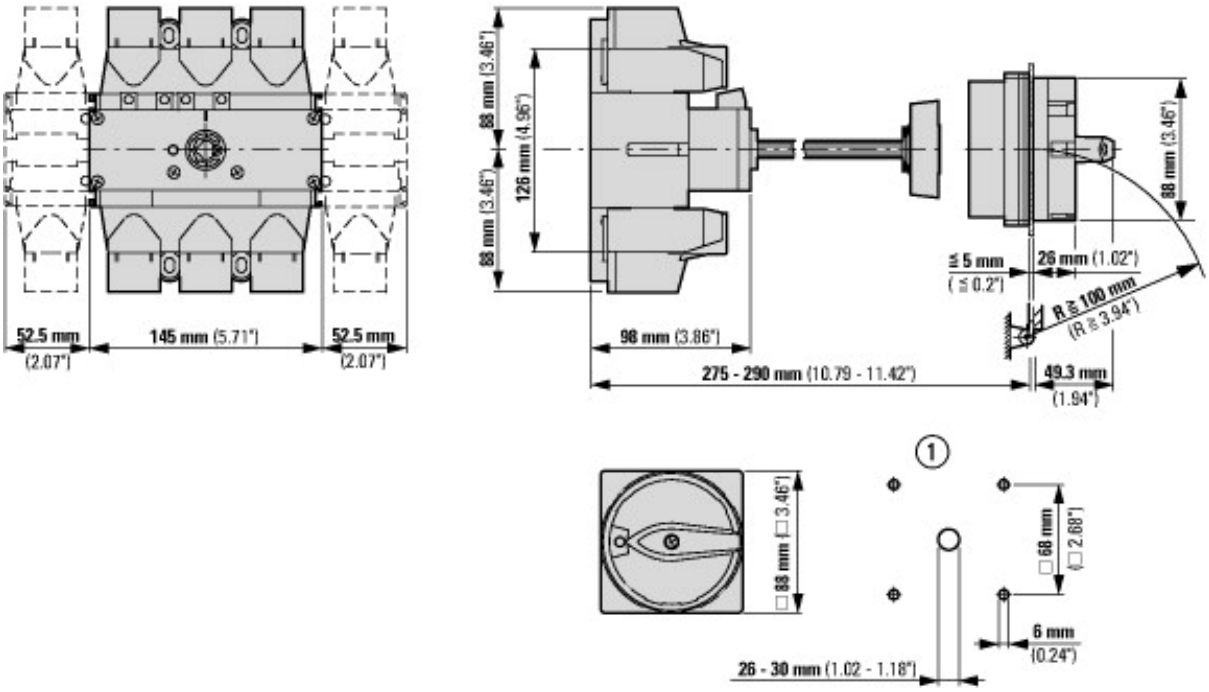

① Wymiary otworów w drzwiczkach
Odległość od płyty montażowej do przodu z kompletną osią.

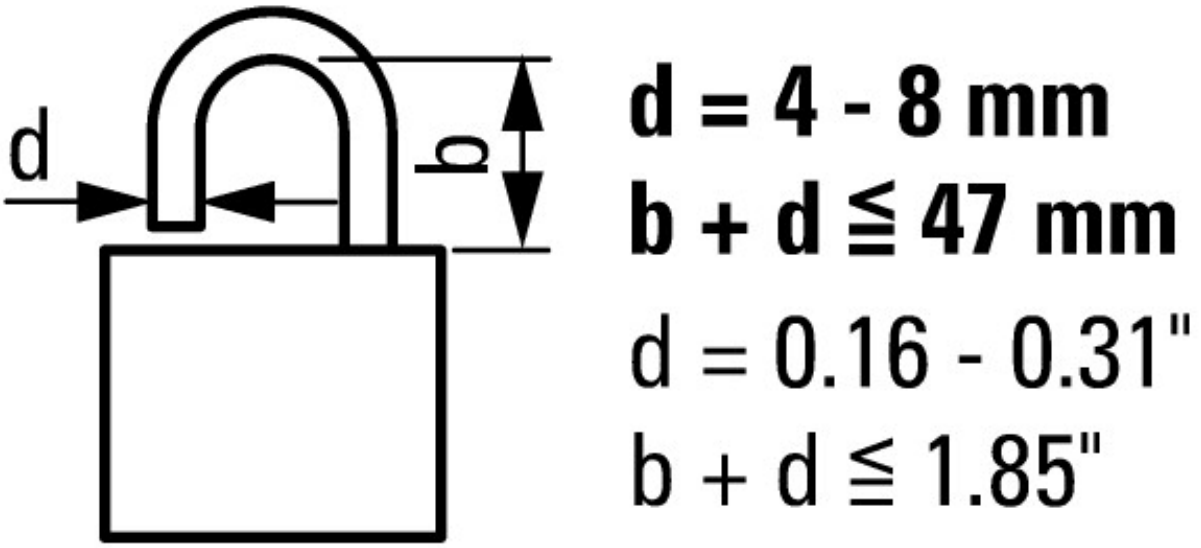

≦ 3 zamki pałąkowe

Pozostałe informacje o produkcie (łącza)

IL03802011Z Łącznik krzywkowe: wyłącznik główny, rozłącznik ZAŁ-WYŁ	
IL03802011Z Łącznik krzywkowe: wyłącznik główny, rozłącznik ZAŁ-WYŁ	https://es-assets.eaton.com/DOCUMENTATION/AWA_INSTRUCTIONS/IL03802011Z2018_04.pdf
Przegląd oferty łączników krzywkowych, rozłączniki izolacyjne	http://de.ecat.moeller.net/flip-cat/?edition=HPLTEv1&startpage=4.2
Przegląd systemu łączników krzywkowych T	http://de.ecat.moeller.net/flip-cat/?edition=HPLTEv1&startpage=4.4
Przegląd systemu rozłączników izolacyjnych P	http://de.ecat.moeller.net/flip-cat/?edition=HPLTEv1&startpage=4.6
Klucz typu rozłączników izolacyjnych	http://de.ecat.moeller.net/flip-cat/?edition=HPLTEv1&startpage=4.8
Klucz typu łączników krzywkowych	http://de.ecat.moeller.net/flip-cat/?edition=HPLTEv1&startpage=4.8
Przełączniki do ATEX	http://www.coopercrouse-hinds.eu/en/products/25-ex-safety-and-main-current-switches.html

© 09/2020 by Eaton Industries GmbH