TKL...H42 Trójnik H42

0,7 Grubość blachy: 0,7 mm

Informacje

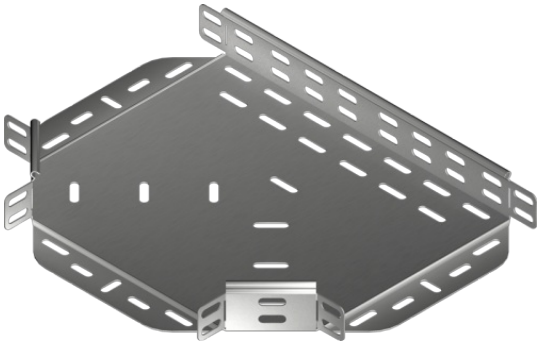

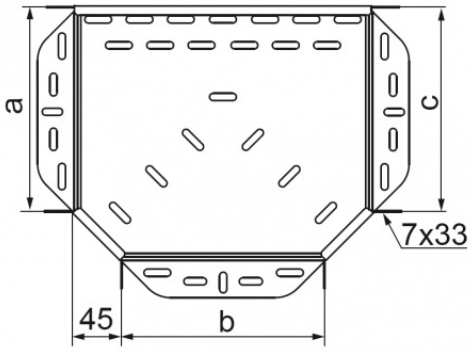

Zastosowanie
Rozgałęzienie trasy kablowej.

Uwaga
Zintegrowane łączniki. Montaż nie wymaga stosowania dodatkowych łączników.

Materiał
S - stal cynkowana met. Sendzimira PN-EN 10346:2015-09
Na zamówienie:
F - stal cynkowana metodą zanurzeniową PN-EN ISO 1461:2011, lub metodą cynku płatkowego tylko dla elementów o max. wymiarze 200 mm
L - lakierowanie w standardowej palecie RAL
E - stal kwasoodporna

Dodatkowe informacje
- montaż śrubami SGKM6x12 lub SGM6x12
- przy nietypowych zamówieniach podać wymiar a, b i c (jeżeli a=300mm, b=200mm i c=100mm
zamawiana kształtka powinna mieć symbol TK...300/200/100H42).

Wersje

Symbol	Numer katalogowy	Wymiar a=b=c (mm)	Ciężar 1 szt. (kg)	Ilość (szt.)
TKL50H42	142505	50	0,14	20
TKL100H42	142510	100	0,24	20
TKL150H42	142515	150	0,37	1
TKL200H42	142520	200	0,52	10
TKL300H42	142530	300	0,90	1