NKZM Nakrętka kołnierzowa ząbkowana

Nowość

Informacje

Zastosowanie
Łączenie elementów systemów.

Materiał
Stal cynkowana galwanicznie.
Na zamówienie:
F - stal cynkowana metodą cynku płatkowego
PN-EN ISO 10683:2014-09
E - stal w gat. A2, A4 lub A5.

Dodatkowe informacje
Rozmiar wg DIN 6923

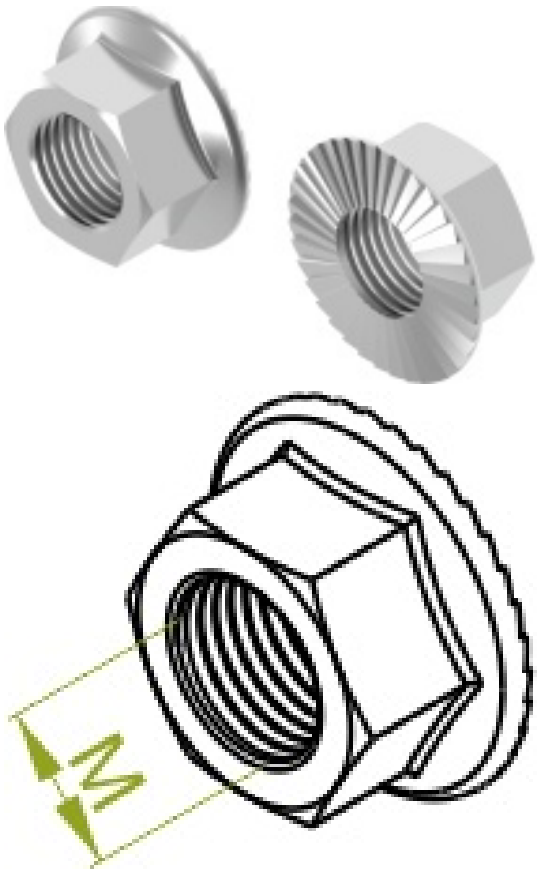

Wersje

Symbol	Numer katalogowy	Wymiar M (mm)	Ilość (szt.)
NKZM6	650045	6	100
NKZM8	650245	8	100
NKZM10	650345	10	100
NKZM12	650445	12	100