KDS/KDSOF Korytko siatkowe

E90 System E-90

Informacje

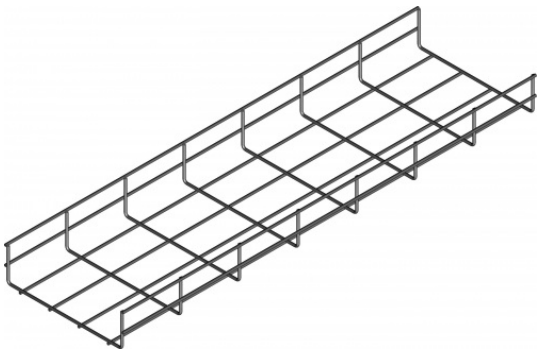

Zastosowanie
Prowadzenie trasy kablowej.

Materiał
Drut ocynkowany metodą
zanurzeniową PN-EN ISO 1461:2011
Na zamówienie:
L - lakierowanie w standardowym kolorze RAL

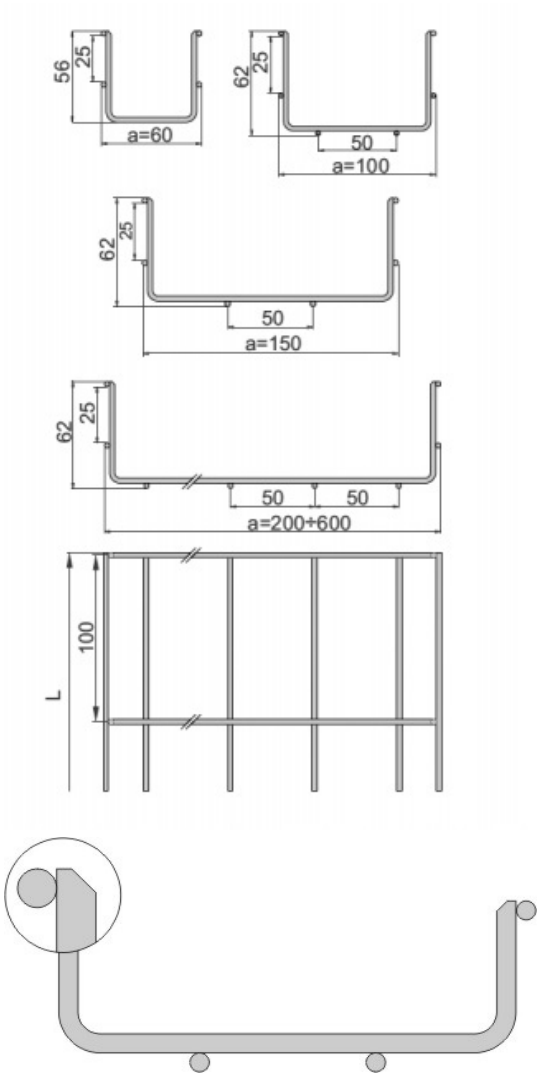

Dodatkowe informacje
Maksymalne obciążenie
KDS/KDSO60H60/3: 2 kg/m
KDS/KDSO100 - 600H60/3: 20 kg/m
Maksymalny rozstaw podpór 1,5 m. Wszystkie korytka siatkowe posiadają
ścięte końce drutu zapobiegające
uszkodzeniu kabli.



Wersje

Symbol	Numer katalogowy	Szerokość a (mm)	Długość L (mm)	Ciężar 1mb (kg)	Ilość w opakowaniu (m. b.) (szt. / m. b.)
KDS/KDSO60H60/3F	970506	60	3 000	0,51	24 / 72
KDS/KDSO100H60/3F	970510	100	3 000	0,73	24 / 72
KDS/KDSO150H60/3F	970515	150	3 000	0,78	24 / 72
KDS/KDSO200H60/3F	970520	200	3 000	1	12 / 36
KDS/KDSO300H60/3F	970530	300	3 000	1,76	12 / 36
KDS/KDSO400H60/3F	970540	400	3 000	2,14	6 / 18
KDS/KDSO500H60/3F	970550	500	3 000	3,09	6 / 18
KDS/KDSO600H60/3F	970560	600	3 000	3,56	6 / 18