ZPN...E Zapinka

E90 System E-90

Informacje

Zastosowanie
Zabezpiecza pokrywę przed zsunięciem

Materiał
E - stal kwasoodporna

Dodatkowe informacje
- montaż pokryw na korytkach perforowanych.



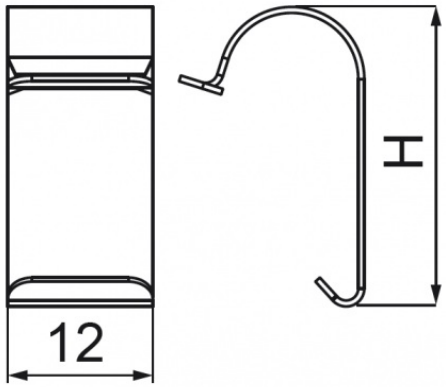

Wersje

Symbol	Numer katalogowy	Wysokość H (mm)	Ilość (szt.)
ZPNH30E	135100	15	100
ZPNH42E	145100	29	100
ZPNH50E	155100	21	100
ZPNH60E	165100	29	100
ZPNH80E	185100	38	100
ZPNH100E	115100	26	100
ZPNH110E	125100	38	100

Przykłady

