KGL...H30 Korytko H30

0,7 Grubość blachy: 0,7 mm

Informacje

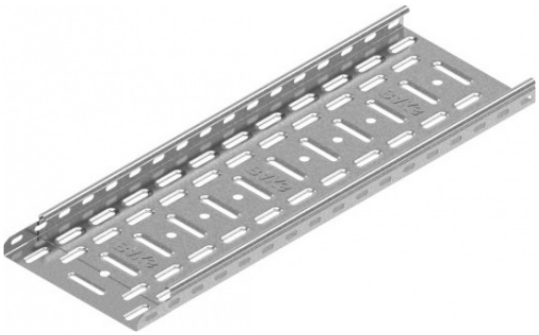

Zastosowanie
Prowadzenie trasy kablowej

Materiał
S - stal cynkowana met. Sendzimira PN-EN 10346:2015-09,
Na zamówienie:
F - stal cynkowana metodą zanurzeniową PN-EN ISO 1461:2011, lub metodą cynku płatkowego tylko dla elementów o max. wymiarze 200 mm,
L- laklierownaie w standardowej palecie RAL

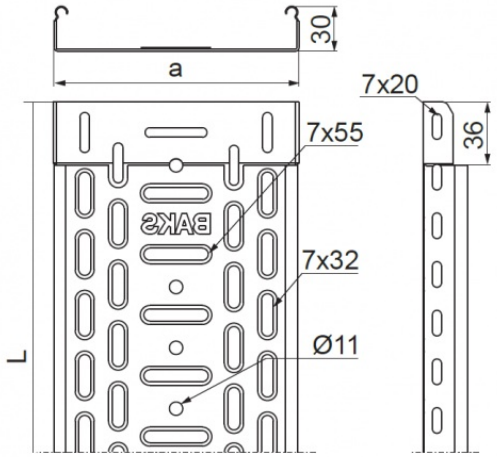

Dodatkowe informacje
- zamówienia poniżej 504 m realizowane będą w dłuższym terminie - po uzgodnieniu z działem handlowym - system bezłącznikowy - łączenie koryt poprzez wsuwanie jednego w drugie i skręcenie śrubami SGKM6x12 lub SGM6x12
- głębokie przetłoczenia otworów w dnie koryta od szer. 100 mm podwyższają jego wytrzymałość
- gęsta perforacja z przetłoczeniami zapewnia znakomitą wymianę ciepła i jest tak zaprojektowana,
by umożliwić montaż korytka na wsporniku firmy BAKS w dowolnym miejscu
- otwory Ø11 w dnie umożliwiają podwieszanie na pręcie gwintowanym koryt do szerokości 100 mm
- w przypadku zastosowania zamiennika o innej wysokości, wszystkie elementy systemu muszą nadążać
za tym parametrem,



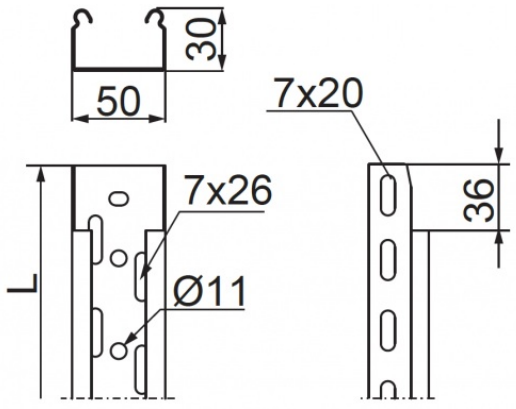

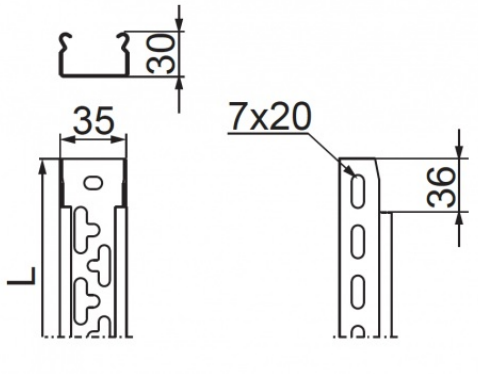

Wersje

Symbol	Numer katalogowy	Długość L (mm)	Szerokość a (mm)	Ilość w opakowaniu (m. b.) (szt. / m. b.)	Ciężar 1mb (kg)	Przekrój użyteczny (mm^2)
KGL35H30/3	130403	3 000	35	12 / 36	0,53	850
KGL50H30/3	130405	3 000	50	12 / 36	0,61	1 300
KGL100H30/3	130116	3 000	100	12 / 36	0,84	2 800
KGL150H30/3	130216	3 000	150	12 / 36	1,06	4 300
KGL200H30/3	130316	3 000	200	12 / 36	1,39	5 800
KGL300H30/3	130416	3 000	300	12 / 36	1,89	8 800

Obciążenie

