PDOW...NMC Płaskownik dociskowy osłony wiatrowej

3,0 Grubość blachy: 3,0 mm

N Nowość

Informacje

Zastosowanie
Docisk osłony wiatrowej.

Materiał
Stal S250GD w powłoce Magnelis®

Dodatkowe informacje
Zalety:
- stabilizacja osłon wiatrowych, zapobieganie wibracjom osłon przy dużym wietrze
- wykonanie z materiału w powłoce Magnelis o bardzo wysokiej odporności na korozję
Do montażu należy użyć:
- 2 śrub SGKFM8x20

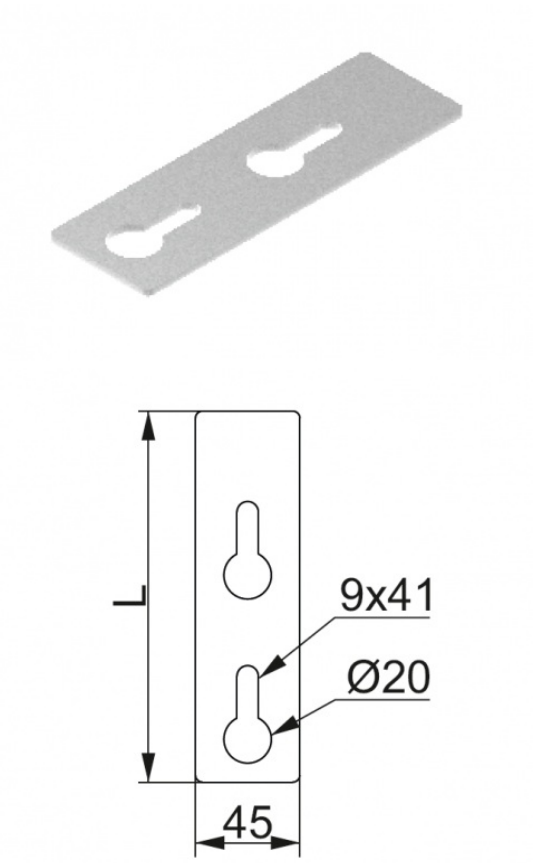

Wersje

Symbol	Numer katalogowy	Wysokość H (mm)	Ciężar 1 szt. (kg)	Ilość (szt.)
PDOW10NMC	858811	234	0,30	10
PDOW15NMC	858816	316	0,42	10
PDOW20NMC	858821	405	0,55	10

Przykłady



