Uchwyt do dachówki uniwersalny

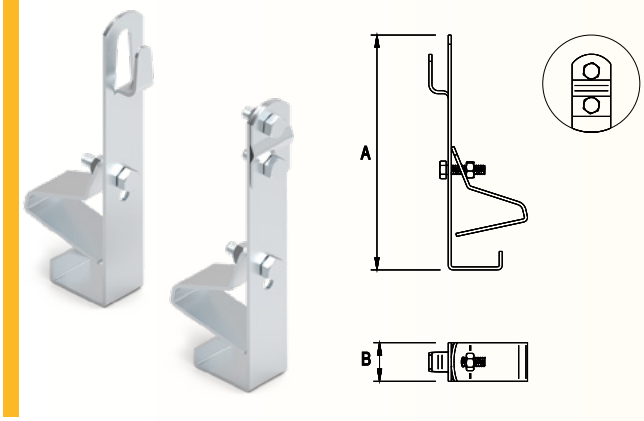

Służy do prowadzenia drutu odgromowego na dachach krytych dachówką ceramiczną lub betonową. Zaciskany jest do czoła dachówki. Sposób mocowania umożliwia stosowanie go do każdego typu i rodzaju dachówki. W przypadku zastosowania drutu ø 10 należy wykorzystać uchwyty skręcane. Uchwyt pozwala na prowadzenie drutu równolegle do krawędzi dachu.

NUMER KATALOGOWY	TYP	Rodzaj	A	B
9101000**2**	10.6	zaciskany	150	25
9101010**2**	10.6/S	skręcany	150	25

Zmiana dwóch ostatnich cyfr numeru katalogowego pozwoli na zamianę wersji materiałowej produktu.

OG	02	CU	03	NI	05	LA	16

Lakierujemy tylko wersję skręcaną.

Uchwyt do dachówki uniwersalny skręcony

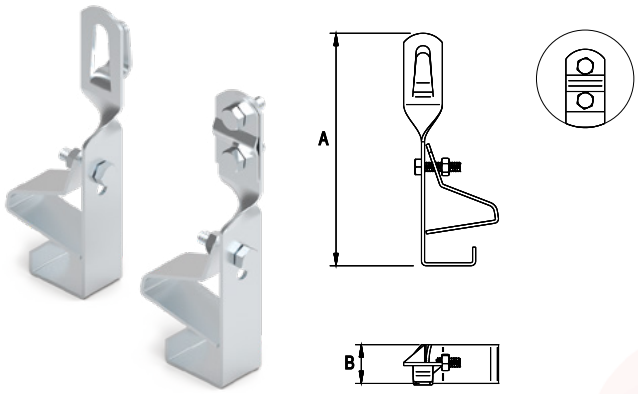

Służy do prowadzenia drutu odgromowego na dachach krytych dachówką ceramiczną lub betonową. Zaciskany jest do czoła dachówki. Sposób mocowania umożliwia stosowanie go do każdego typu i rodzaju dachówki. W przypadku zastosowania drutu ø 10 należy wykorzystać uchwyty skręcane. Uchwyt pozwala na prowadzenie drutu prostopadle do krawędzi dachu.

NUMER KATALOGOWY	TYP	Rodzaj	A	B
9111000**2**	11.6	zaciskany	150	25
9111010**2**	11.6/S	skręcany	150	25

Zmiana dwóch ostatnich cyfr numeru katalogowego pozwoli na zamianę wersji materiałowej produktu.

OG	02	CU	03	NI	05	LA	16

Lakierujemy tylko wersję skręcaną.

Uchwyt uniwersalny



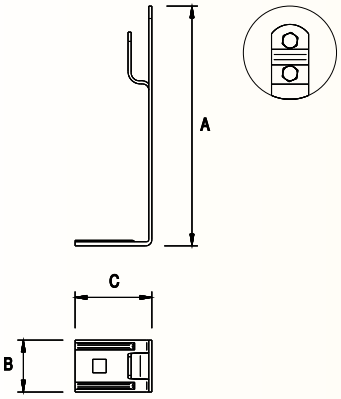

Służy do prowadzenia drutu odgromowego na dachach krytych blachą trapezową, blachodachówką lub gontem papowym. Mocowany do podłoża przy użyciu wkrętu farmerskiego 99900101 – zamawianego oddzielnie. W przypadku zastosowania drutu ø 10 należy wykorzystać uchwyty skręcane. Uchwyt pozwala na prowadzenie drutu równolegle oraz prostopadle do krawędzi dachu.

NUMER KATALOGOWY	TYP	Rodzaj	A	B	C
9590210**1**	59.1B	zaciskany	115	26	35
9591210**1**	59.1B/S	skręcany	115	26	35

Zmiana dwóch ostatnich cyfr numeru katalogowego pozwoli na zamianę wersji materiałowej produktu.

OC	01	OG	02	CU	03	LA	16

Lakierujemy tylko wersję skręcaną.