ELKO-BIS
SYSTEMY ODGROMOWE

Uchwyt masztu

Nr katalogowy:
96000202

Typ:
60.2

Wersja materiałowa:
(OG) Stal ocynkowana ogniowo



Służy do mocowania masztów odgromowych oraz iglic do ścian budynków lub konstrukcji. Należy zastosować min. 2 uchwyty na jeden maszt. Zalecana odległość między uchwytami wynosi min. 0,8 m.

Kopiuj link

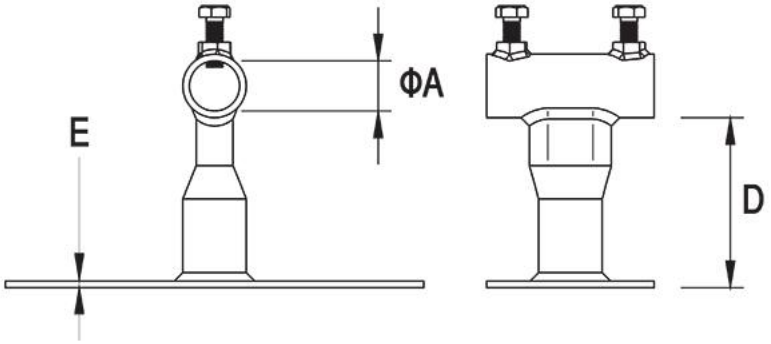

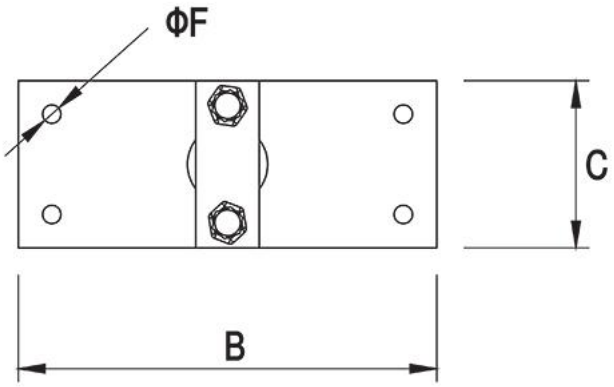

TYP	A	B	C	D	E	F	Śruba
60.2	42	250	200	100	4	11	2 × M10 × 30

ELKO-BIS Systemy Odgromowe SP. z o.o. ul. Swojczycka 38e,
51-501 Wrocław
tel. +48 71 330 69 20
elkobis@elkobis.com.pl

Dział techniczny tel. +48 71 330 69 24,
techniczny@elkobis.com.pl

NIP: 895 20 11 110
KRS: 0000411989 http://elkobis.com.pl

Kopiuj link