Digitale Schieblehre

Modell: WZ SL 150 D / WZ SL 300 D
Art.-Nr.: 77001 / 77139

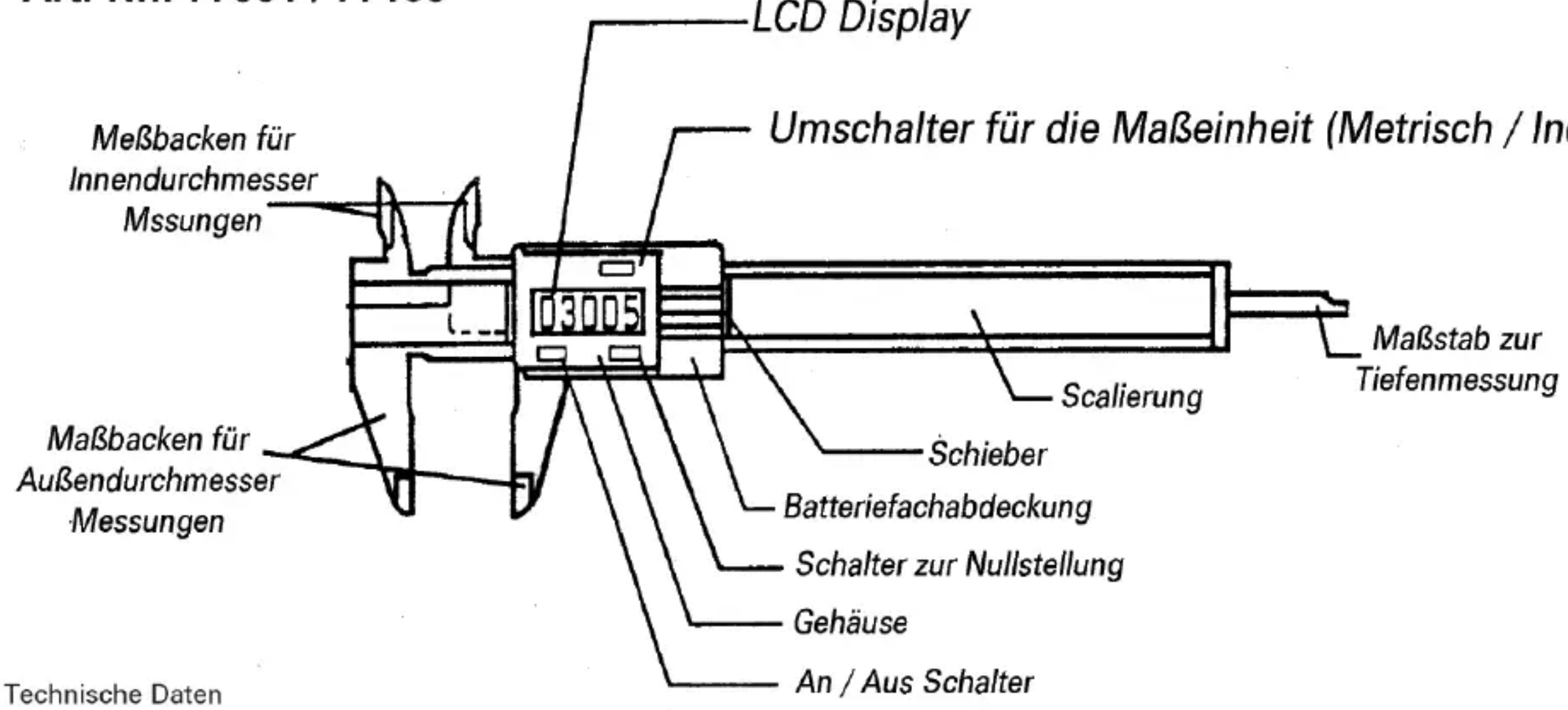

Technische Daten

Meßbereich:	0-150 mm (0-6") / -300mm (0-12")
Resolution:	0,01mm (0,0005")
Tolleranz:	± 0,03mm (± 0,001")
max. Meßgeschwindigkeit:	1m/s (40"m/s)
Stromversorgung:	eine 1,5V Batterie silber oxide 190m/Ah
Temperaturbereich:	0°C bis 40°C
Lagerungstemperatur:	-20°C bis +70°C
Luftfeuchtigkeit:	0 bis 80% relative Luftfeuchtigkeit

Bedienungshinweise

1. säubern Sie die Meßbacken. Drücken Sie den AN-Schalter. Das LCD Display wird aktiviert.
2. Schieben Sie das Meßwerkzeug zusammen und drücken Sie die Nullstellung.
3. Wählen Sie über den Maßeinheitsschalter die entsprechende Maßeinheit.
4. Messen Sie nun das gewünschte Maß durch auseinanderschieben der Meßbacke.
5. Lesen Sie das Meßergebnis auf dem Display ab.
6. Schalten Sie das Meßgerät nach der Messung durch den Aus-Schalter aus. (das Gerät schaltet sich automatisch bei nichtbenutzen ab)

Beispiele für Messmethoden

Innen und Außendurchmesser Messungen

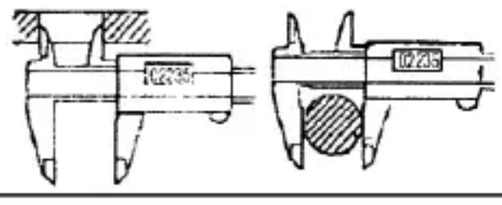

Tolleranz Messungen

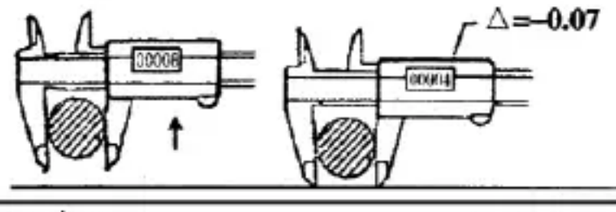

Paßgenauigkeits Messungen

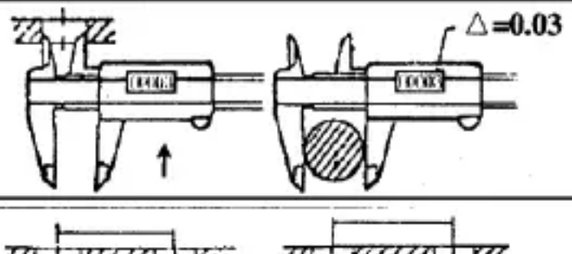

Distanz Messungen

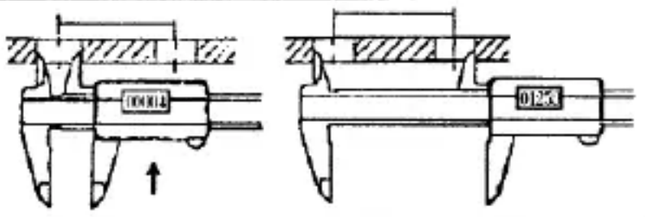

Messungen in nicht ablesbaren Situationen

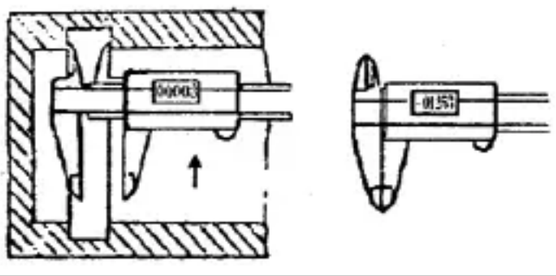

Batteriewechsel

