KKPJ...H50 Kolanko 90° H50

1,0 Grubość blachy: 1,0 mm

Informacje

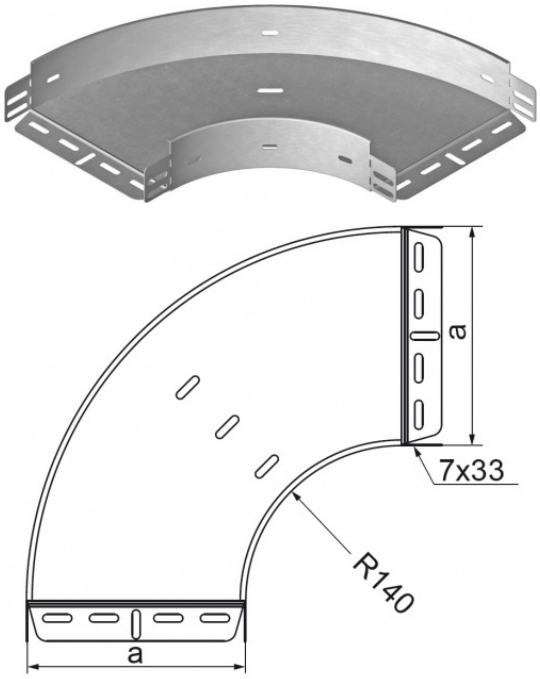

Zastosowanie
Zmiana kierunku prowadzenia trasy kablowej

Uwaga
Zintegrowane łączniki. Montaż nie wymaga stosowania dodatkowych łączników.

Materiał
S - stal cynkowana met. Sendzimira PN-EN 10346:2015-09
Na zamówienie:
F - stal cynkowana metodą zanurzeniową PN-EN ISO 1461:2011, lub metodą cynku płatkowego tylko dla elementów o max. wymiarze 200 mm
L - lakierowanie w standardowej palecie RAL
E - stal kwasoodporna

Dodatkowe informacje
Do montażu należy użyć śrub SGKM6x12 lub SGM6x12

Wersje

Symbol	Numer katalogowy	Ciężar 1 szt. (kg)	Ilość (szt.)	Wymiar a (mm)
KKPJ50H50	150114	0,33	1	50
KKPJ100H50	150214	0,49	1	100
KKPJ150H50	150314	0,70	1	150
KKPJ200H50	150414	0,92	1	200
KKPJ300H50	150514	1,46	1	300

Przykłady



