WPCW/WPCO Wspornik sufitowy Drabiny H45

E90 System E-90

Informacje

Zastosowanie
Podwieszanie tras kablowych.

Materiał
Stal cynkowana metodą
zanurzeniową PN-EN ISO 1461:2011
Na zamówienie:
E - stal kwasoodporna PN-EN 10088
L - lakierowanie w standardowym kolorze RAL

Dodatkowe informacje
Każdy wspornik posiada nakładkę ochronną NO40x40N w komplecie
ZALETY:
- podwyższone parametry wytrzymałościowe
- stabilny montaż wysięgników wkładanych i zatrzaskowych
- jednakowe ścianki ceownika umożliwiają montaż wysięgników z każdej strony



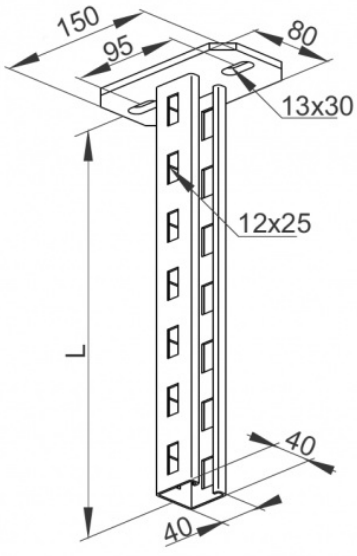



Wersje

Symbol	Numer katalogowy	Długość L (mm)	Ciężar 1 szt. (kg)	Ilość (szt.)
WPCW/WPCO200	750620	215	0,90	20
WPCW/WPCO300	750630	315	1,10	20
WPCW/WPCO400	750640	415	1,30	10
WPCW/WPCO500	750650	515	1,47	10
WPCW/WPCO600	750660	615	1,67	10
WPCW/WPCO700	750670	715	1,86	10
WPCW/WPCO800	750680	815	2,10	10
WPCW/WPCO900	750690	915	2,25	10
WPCW/WPCO1000	750611	1 015	2,45	10
WPCW/WPCO2000	750612	2 015	4,90	4
WPCW/WPCO3000	750613	3 015	6,35	4
WPCW/WPCO400E	750140	415	1,30	10