NK Nakrętka kwadratowa

Informacje

Łączenie elementów systemów.

Materiał
Stal cynkowana galwanicznie.
Na zamówienie:
F - stal cynkowana metodą cynku płatkowego
PN-EN ISO 10683:2014-09
E - stal w gat. A2 lub A4



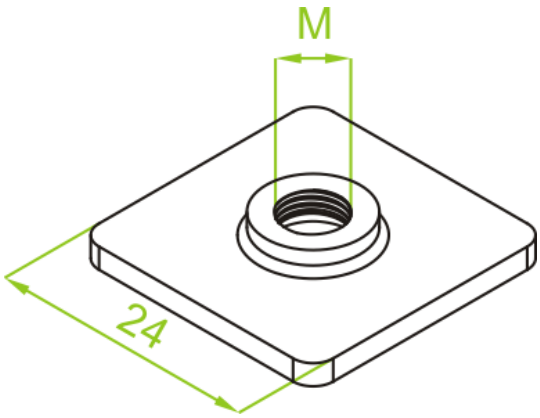

Wersje

Symbol	Numer katalogowy	Wymiar M (mm)	Ilość (szt.)
NKM6	650147	6	100
NKM8	650247	8	100