PZKP... Pokrywa korytka z zamkiem Koryta H60

1,5 Grubość blachy: 1,5 mm

E90 System E-90

Informacje

Ochrona kabli przed gromadzeniem się pyłu oraz uszkodzeniami mechanicznymi i wpływem czynników atmosferycznych (np. promieniowaniem UV).

Materiał
S - stal cynkowana met. Sendzimira PN-EN 10346:2015-09
Na zamówienie:
F - stal cynkowana metodą zanurzeniową PN-EN ISO 1461:2011, lub metodą cynku płatkowego tylko dla elementów o max. wymiarze 200 mm
L - lakierowanie w standardowej palecie RAL
E - stal kwasoodporna

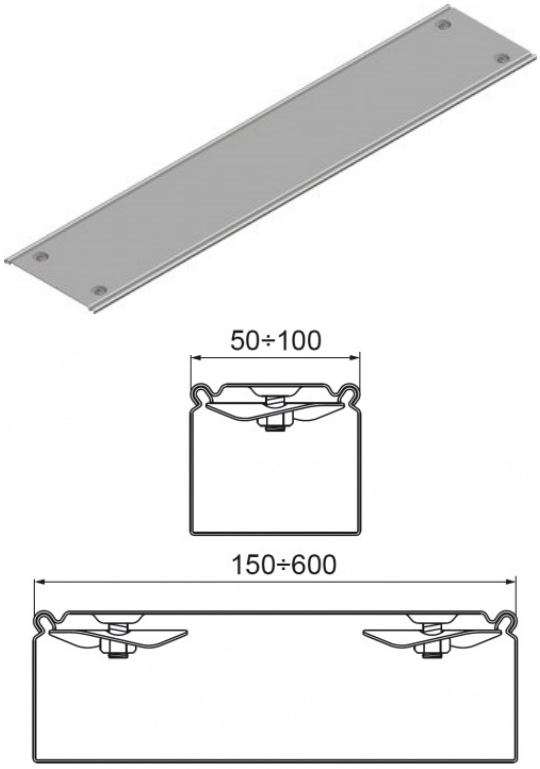

Wersje

Symbol	Numer katalogowy	Szerokość a (mm)	Długość L (mm)	Ciężar 1mb (kg)	Ilość w opakowaniu (m. b.) (szt. / m. b.)
PZKP50/3	102205	50	3 000	0,94	18 / 54
PZKP100/3	102210	100	3 000	1,54	18 / 54
PZKP150/3	102215	150	3 000	2,14	18 / 54
PZKP200/3	102220	200	3 000	2,74	18 / 54
PZKP300/3	102230	300	3 000	3,94	18 / 54
PZKP400/3	101840	400	3 000	5,14	12 / 36
PZKP500/3	101850	500	3 000	6,34	12 / 36
PZKP600/3	101860	600	3 000	7,54	6 / 18


BAKS