ZCS Zacisk

Informacje

Zastosowanie
Mocowanie prętów, obejm itp. do:
dwuteowników, kątowników itp.

Materiał
Stal cynkowana metodą cynku płatkowego
PN-EN ISO 10683:2014-09
Na zamówienie:
E- stal kwasoodporna
L- lakierowanie w standardowym kolorze RAL

Dodatkowe informacje
Zacisk ZCS ma 3 otwory gwintowane M8 umożliwiające montaż za pomocą śruby

Śruba zaznaczona na zielono dokładana jest oddzielnie tzn. do opakowania zbiorczego z zaciskami z wkręconymi śrubami z nakrętkami kontrującymi dokładane są dodatkowe śruby w opakowaniu niezależnym

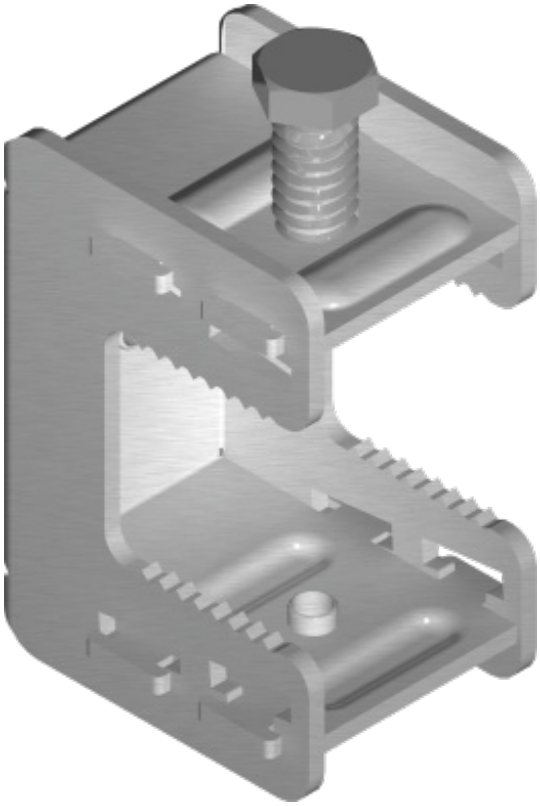

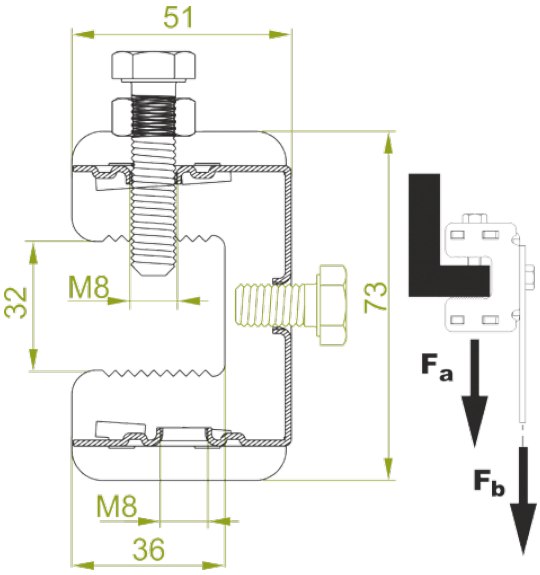

Wersje

Symbol	Numer katalogowy	Obciążenie maksymalne Fa max (kN)	Obciążenie maksymalne Fb max (kN)	Ciężar 1 szt. (kg)	Ilość (szt.)
ZCS	752502	2	0,60	0,20	50

Przykłady

