DDW...E Wkręt do drewna

Informacje

Mocowanie uchwytów DUR40 i DUF75
do krokwi stanowiących konstrukcję dachu

Materiał
Stal nierdzewna

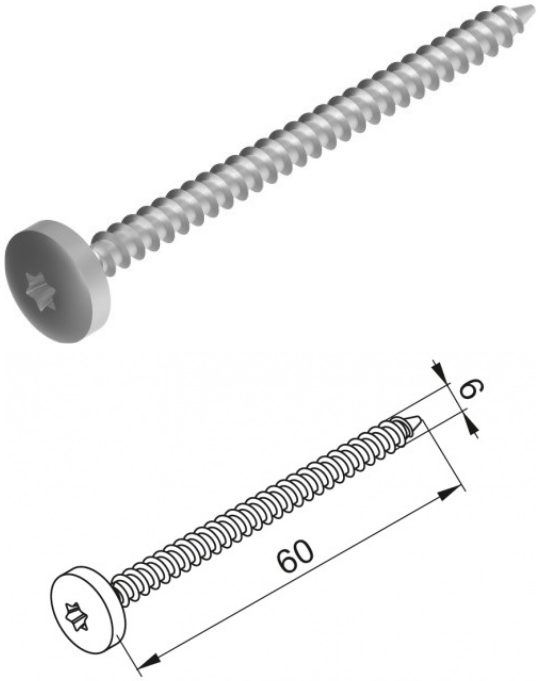

Wersje

Symbol	Numer katalogowy	Wymiar d (mm)	Długość L (mm)	Ilość (szt.)
DDW6x60E	890661	6	60	100
DDW8x40E	890840	8	40	100
DDW8x100E	890811	8	100	100