SMDD6,3...E Wkręt samowiercący

Informacje

Mocowanie stalowych płyt warstwoych

Materiał
Stal nierdzewna



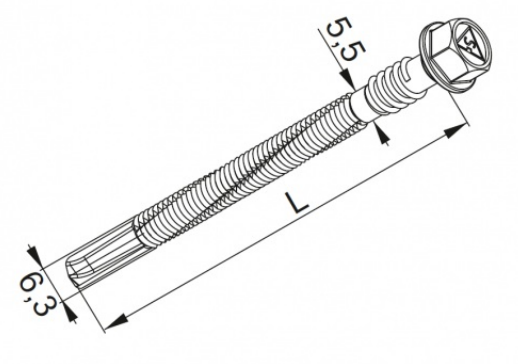

Wersje

Symbol	Numer katalogowy	Długość L (mm)	Ciężar 1 szt. (kg)	Ilość (szt.)
SMDD6,3x75E	896075	75	0,02	100
SMDD6,3x95E	896095	95	0,02	100
SMDD6,3x115E	896115	115	0,02	100
SMDD6,3x135E	896135	135	0,03	100
SMDD6,3x155E	896155	155	0,03	100
SMDD6,3x175E	896175	175	0,03	100
SMDD6,3x195E	896195	195	0,03	100
SMDD6,3x235E	896235	235	0,03	100