KGL/KGOL Korytko Koryta H60

0,7 Grubość blachy: 0,7 mm

E-90 System E-90

Informacje

Zastosowanie
Prowadzenie trasy kablowej

Materiał
Stal cynkowana metodą
Sendzimira PN-EN 10346:2015-09
Na zamówienie:
L - lakierowanie w standardowym kolorze RAL

Dodatkowe informacje
Łączenie koryt poprzez wsuwanie i skręcanie Maksymalne obciążenie: 20 kg/m
Maksymalne podparcie: 1,5 m

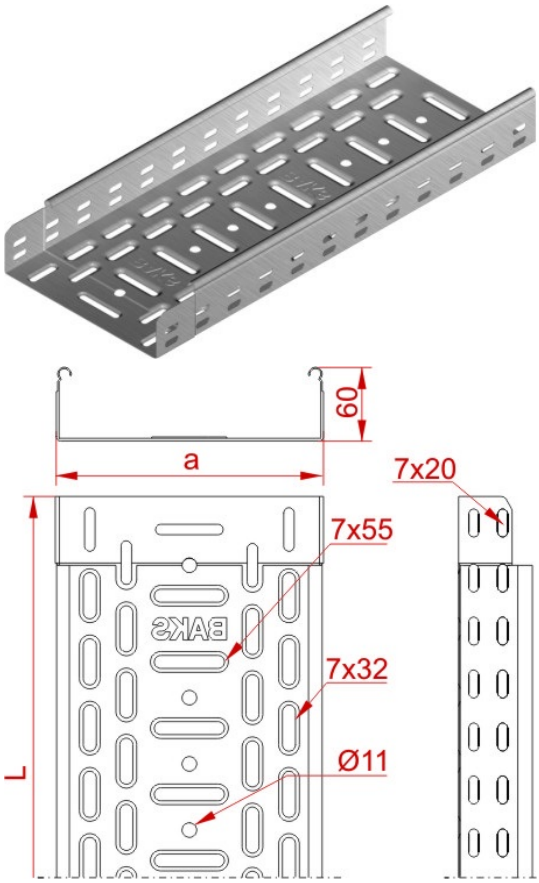

Wersje

Symbol	Numer katalogowy	Szerokość a (mm)	Długość L (mm)	Ciężar 1mb (kg)	Ilość w opakowaniu (m. b.) (szt. / m. b.)
KGL/KGOL100H60/3	160116	100	3 000	1,18	18 / 54
KGL/KGOL150H60/3	160216	150	3 000	1,43	18 / 54
KGL/KGOL200H60/3	160316	200	3 000	1,68	18 / 54
KGL/KGOL300H60/3	160416	300	3 000	2,18	12 / 36


BAKS