KSGH35 Korytko siatkowe z drutu galwanicznego H35

N Nowość

Informacje

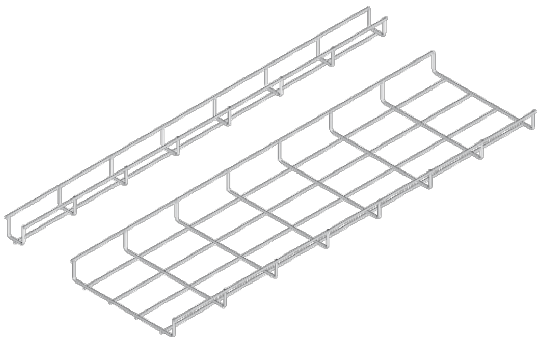

Zastosowanie
Prowadzenie trasy kablowej.
Wyrób należy stosować tylko w klasie korozyjności C1.

Materiał
Drut cynkowany galwanicznie przed procesem
zgrzewania (widoczne ślady zgrzewów).
Na zamówienie:
L- lakierowanie w standardowym kolorze RAL

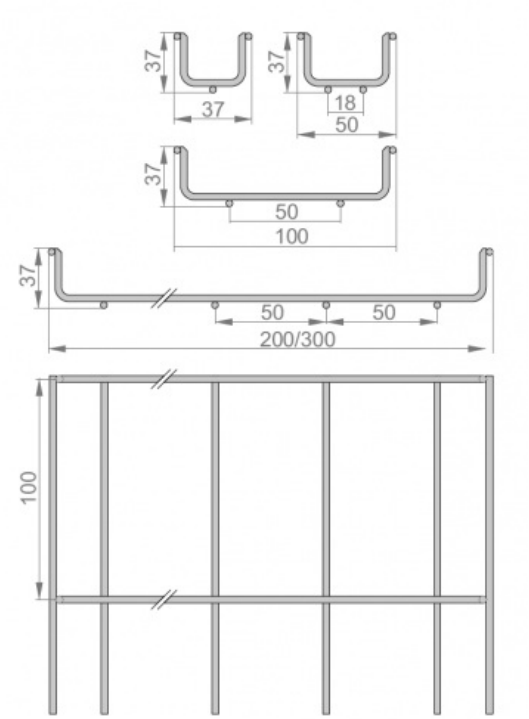

Dodatkowe informacje
Produkcja uruchamiana przy większych zamówieniach. Zakończenia drutów mogą pokrywać się rdzawym nalotem.
Wynika to z technologii produkcji Wszystkie korytka siatkowe posiadają
ścięte końce drutu zapobiegające
uszkodzeniu kabli.

Wersje

Symbol	Numer katalogowy	Szerokość a (mm)	Długość L (mm)	Ciężar 1mb (kg)	Przekrój użyteczny (mm^2)	Ilość w opakowaniu (m. b.) (szt. / m. b.)
KSG35H35/3	930210	35	3 000	0,36	450	24 / 72
KSG50H35/3	930215	50	3 000	0,46	800	24 / 72
KSG100H35/3	930220	100	3 000	0,51	1 900	24 / 72
KSG200H35/3	930230	200	3 000	0,78	4 200	18 / 54
KSG300H35/3	930240	300	3 000	1,06	6 500	18 / 54

Obciążenie

