# KKPJ...H60 Kolanko 90° Koryta H60

1,0 Grubość blachy: 1,0 mm

E-90 System E-90

## Informacje

Zastosowanie
Zmiana kierunku prowadzenia trasy kablowej

**Uwaga**
Zintegrowane łączniki. Montaż nie wymaga stosowania dodatkowych łączników.

Materiał
S - stal cynkowana met. Sendzimira PN-EN 10346:2015-09
Na zamówienie:
F - stal cynkowana metodą zanurzeniową PN-EN ISO 1461:2011, lub metodą cynku płatkowego tylko dla elementów o max. wymiarze 200 mm
E - stal kwasoodporna
L - lakierowanie w standardowej palecie RAL

Dodatkowe informacje
- montaż śrubami SGKM6x12 lub SGM6x12.

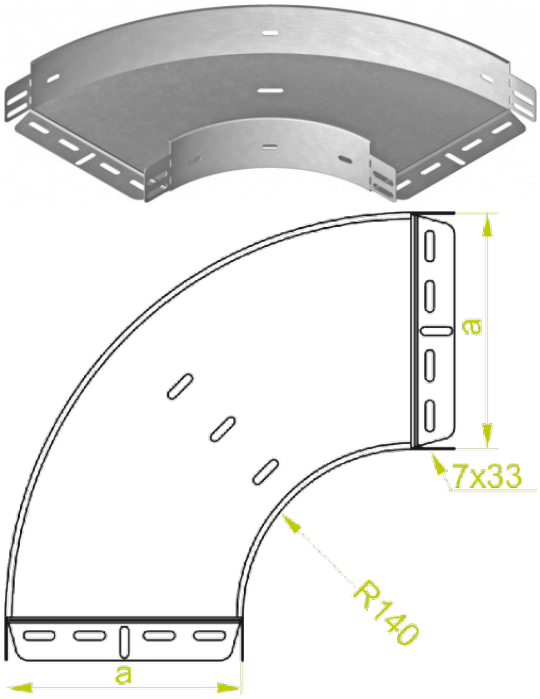


## Wersje

| Symbol | Numer katalogowy | Szerokość a (mm) | Ciężar 1 szt. (kg) | Ilość (szt.) |
|---|---|---|---|---|
| KKPJ50H60 | 163124 | 50 | 0,38 | 1 |
| KKPJ100H60 | 160114 | 100 | 0,56 | 1 |
| KKPJ150H60 | 160214 | 150 | 0,77 | 1 |
| KKPJ200H60 | 160314 | 200 | 0,99 | 1 |
| KKPJ300H60 | 160414 | 300 | 1,54 | 1 |


BAKS