WPCTN Wspornik sufitowy

Informacje

Podwieszanie tras kablowych.

Materiał
Stal cynkowana metodą zanurzeniową
PN-EN ISO 1461:2011
Na zamówienie:
E- stal kwasoodporna
L- lakierowanie w standardowym kolorze RAL



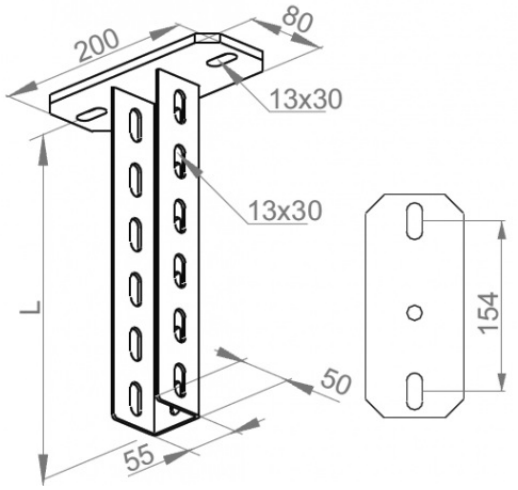

Jednostronne obciążenie wspornika							
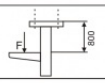	Dł. wysięgnika w mm.	100	200	300	400	500	600
	Obciążenie maksymalne "$F_{całk.w}$ [kN]	1,80	1,60	1,20	1,00	0,90	0,80
Obustronne obciążenie wspornika							
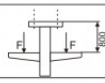	Dł. wysięgnika w mm.	100	200	300	400	500	600
	Obciążenie maksymalne "$F_{całk.w}$ [kN]	2,60	2,30	2,00	1,80	1,60	1,40

Obciążenie maksymalne "$F_{całk.}$ = ciężar kabla + koryto + wspornik + wysięgnik bez ciężaru pracownika.
Przy obciążeniu obustronnym różnica sił po obu stronach wspornika nie może przekraczać 50% max. obiążenia.

Wersje

Symbol	Numer katalogowy	Długość L (mm)	Ciężar 1 szt. (kg)	Ilość (szt.)
WPCT200N	731220	200	1,26	10
WPCT300N	731230	300	1,54	10
WPCT400N	731240	400	1,82	10
WPCT500N	731250	500	2,10	10
WPCT600N	731260	600	2,37	4
WPCT700N	731270	700	2,65	4
WPCT800N	731280	800	2,93	4
WPCT900N	731290	900	3,21	4
WPCT1000N	731211	1 000	3,49	4
WPCT1100N	730011	1 100	3,84	4
WPCT1200N	730012	1 200	4,18	4
WPCT1500N	731215	1 500	5,35	4
WPCT2000N	731212	2 000	6,28	4
WPCT3000N	731213	3 000	9,60	4

Przykłady



