WPCW/WPCO... Wspornik sufitowy

E90 System E-90

Informacje

Zastosowanie
Podwieszanie tras kablowych.

Materiał
Stal cynkowana metodą zanurzeniową
PN-EN ISO 1461:2011,
Na zamówienie:
E- stal kwasoodporna
L- lakierowanie w standardowym kolorze RAL

Dodatkowe informacje
Każdy wspornik posiada nakładkę ochronną NO40x40N w komplecie,
ZALETY:
- podwyższone parametry wytrzymałościowe
- stabilny montaż wysięgników wkładanych i zatrzaskowych
- jednakowe ścianki ceownika umożliwiają montaż wysięgników z każdej strony



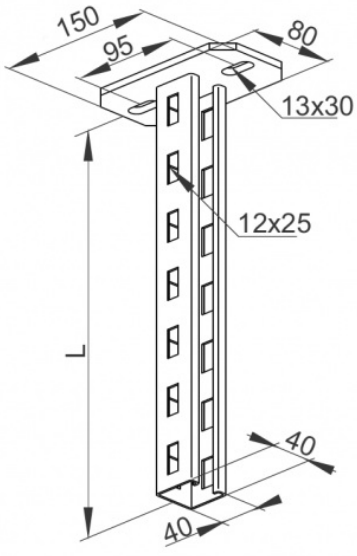

Wersje

Symbol	Numer katalogowy	Długość L (mm)	Ciężar 1 szt. (kg)	Ilość (szt.)
WPCW/WPCO200	750620	215	0,90	20
WPCW/WPCO300	750630	315	1,10	20
WPCW/WPCO400	750640	415	1,30	10
WPCW/WPCO500	750650	515	1,47	10
WPCW/WPCO600	750660	615	1,67	10
WPCW/WPCO700	750670	700	1,86	10
WPCW/WPCO800	750680	800	2,10	10
WPCW/WPCO900	750690	900	2,25	10
WPCW/WPCO1000	750611	1 000	2,45	10
WPCW/WPCO1100	750511	1 100	2,70	10
WPCW/WPCO1200	750512	1 200	2,95	10
WPCW/WPCO1500	750515	1 500	3,26	4
WPCW/WPCO2000	750612	2 000	4,90	4
WPCW/WPCO3000	750613	3 000	6,35	4
WPCW4000	750641	4 000	8,25	4
WPCW5000	750651	5 000	10,15	4
WPCW6000	750661	6 000	12,10	4

Przykłady





