WFC/WFCO Wspornik fajkowy

Informacje

Zastosowanie
Podwieszanie tras kablowych.

Materiał
Stal cynkowana metodą Sendzimira
PN-EN 10346:2015-09
Na zamówienie:
F- stal cynkowana metodą zanurzeniową
PN-EN ISO 1461:2011
E- stal kwasoodporna PN-EN 10088
L- lakierowanie w standardowym kolorze RAL

Dodatkowe informacje
Zalety:
- montaż do ściany lub sufitu tylko na jedną śrubę
- zmieniona perforacja ułatwia montaż korytek kablowych, korytek siatkowych i drabinek kablowych Każdy wspornik posiada nakładkę ochronną w komplecie.



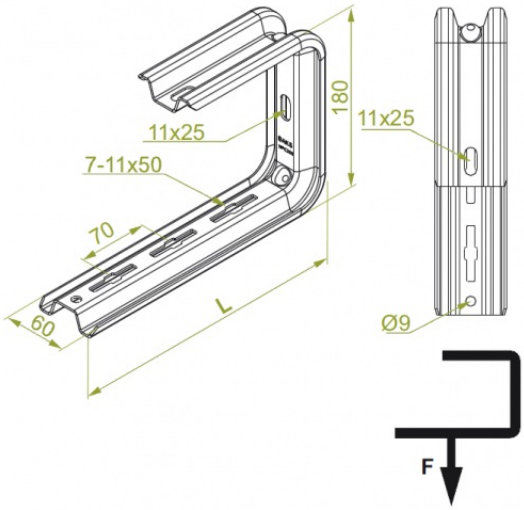

Wersje

Symbol	Numer katalogowy	Długość L (mm)	Ciężar 1 szt. (kg)	Ilość (szt.)
WFC/WFCO100	720310	174	0,61	20
WFC/WFCO150	720315	224	0,71	20
WFC/WFCO200	720320	274	0,82	20
WFC/WFCO300	720330	374	1,04	20
WFC/WFCO400	720340	474	1,26	20


BAKS