WSKD Wieszak sufitowy z drutu

Nowość Szybki montaż Montaż bez użycia narzędzi

Informacje

Zastosowanie
Podwieszanie koryt siatkowych do sufitu.
Montaż koryt siatkowych o szerokości 60 i 100 mm.

Materiał
Drut stalowy cynkowany galwanicznie
Na zamówienie:
F - stal cynkowana metodą cynku płatkowego
PN-EN ISO 10683:2014-09
E- drut kwasoodporny
L- lakierowanie w standardowym kolorze RAL

Dodatkowe informacje
Zalety zastosowania:
Bardzo szybki i bez śrubowy montaż korytka siatkowego.
Szybki montaż do stropów bezpośrednio i przy użyciu pręta.
Wieszaki pasują do koryt o wysokościach 60 mm.

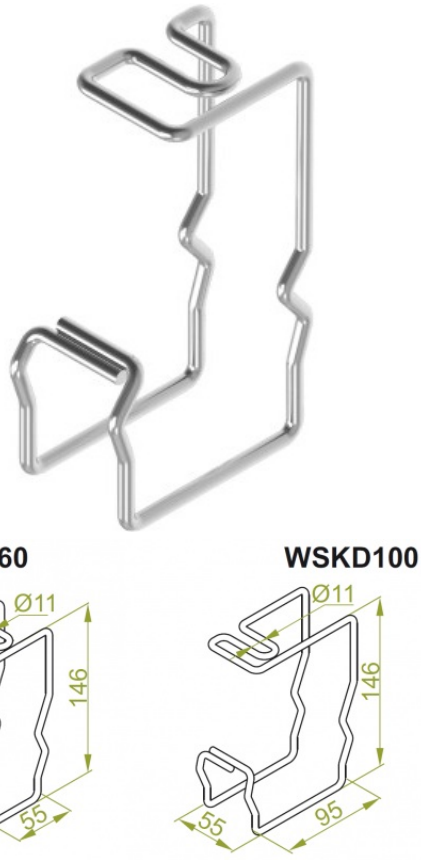

Wersje

Symbol	Numer katalogowy	Ciężar 1 szt. (kg)	Obciążenie maksymalne F max (kN)	Ilość (szt.)
WSKD60	904500	0,06	0,24	100
WSKD100	904600	0,08	0,21	50

Przykłady

