ELKO-BIS
SYSTEMY ODGROMOWE

Uchwyt gąsiorowy uniwersalny sprężynowy niski

Nr katalogowy:
25910105

Typ:
259101

Wersja materiałowa:
(NI) Stal nierdzewna

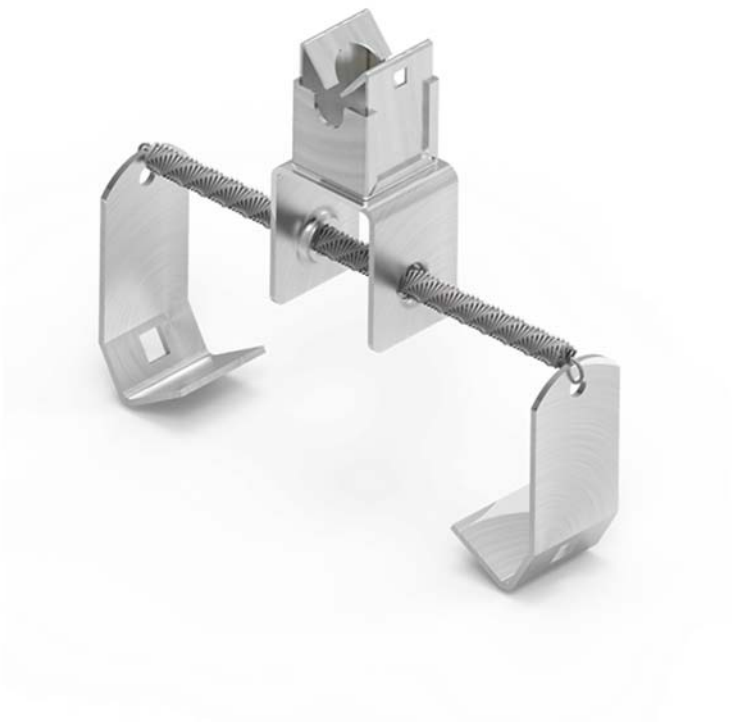

Służy do prowadzenia drutu odgromowego na szczytach dachów krytych dachówka oraz blachodachówka. Mocowany do gąsiora za pomocą elastycznego uchwytu sprężynowego. Uchwyt ten poprzez duży zakres pracy pozwala na dopasowanie do większości modeli i typów gąsiora. Należy stosować z drutem o przekroju O 8.

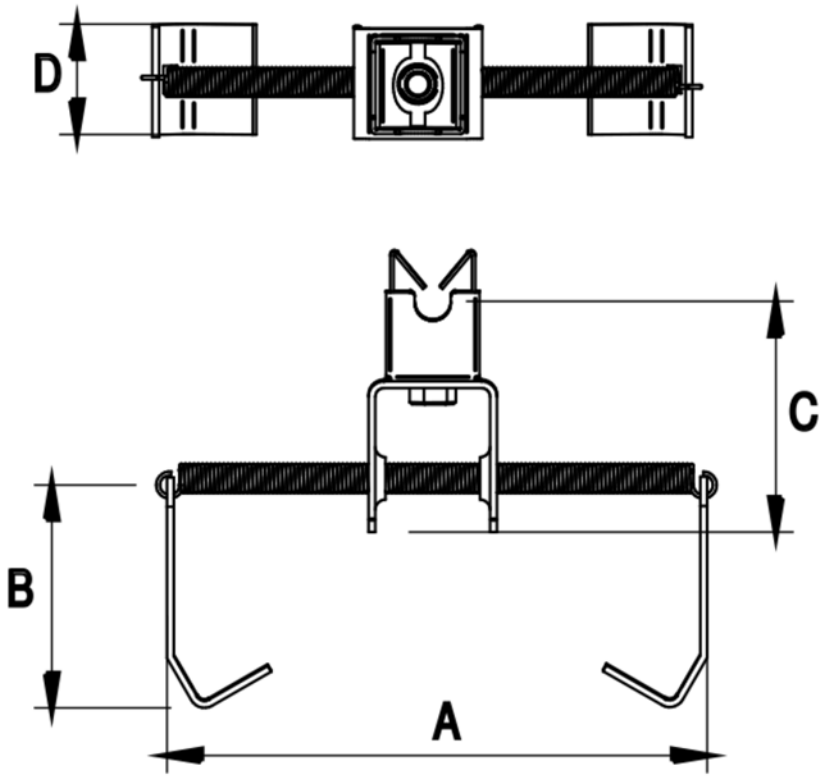

TYP	A	B	C	D
259101	140–500	55	54	26

ELKO-BIS Systemy Odgromowe SP. z o.o. ul. Swojczycka 38e,
51-501 Wrocław
tel. +48 71 330 69 20
elkobis@elkobis.com.pl

Dział techniczny tel. +48 71 330 69 24,
techniczny@elkobis.com.pl

NIP: 895 20 11 110
KRS: 0000411989 http://elkobis.com.pl